KIT BIDET

ZDUP 110 TWEET ROUND MIX

doccia Tweet Round in metallo

IMMAGINE

DISEGNO TECNICO

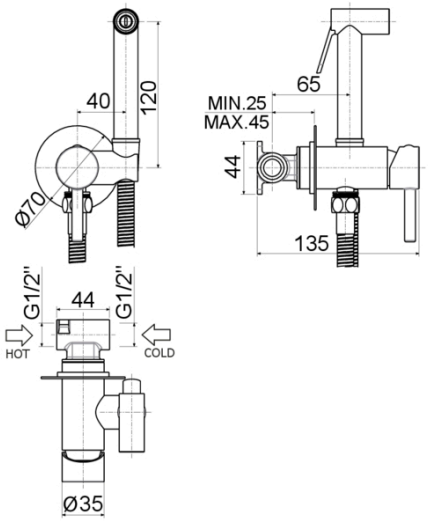

DESCRIZIONE

Set bidet incasso tondo completo di:

- supporto doccia incasso in metallo
- rosone tondo - Ø70mm
- flessibile ottone cromo 1/2”x1/2”/L. 1200 mm
- con miscelatore
- **corpo incasso incluso**

FINITURE

CR BO NO NKNSP HGSP ST BR

COLLEGAMENTI

PORTATA

ESPLOSO RICAMBI

FOGLIO ISTRUZIONE

ISO 14001 BUREAU VERITAS Certification

ISO 45001 BUREAU VERITAS Certification

ISO 9001 BUREAU VERITAS Certification

Prodotto, misure e specifiche mostrate possono essere soggetti a modifiche senza preavviso.

Copyright © RUBINETTERIA PAFFONI S.P.A. - Cap. Soc. 1.034.000 i.v. - C.C.I.A.A. n. 114431 - M. NO 001278 - Iscr. Trib. Novara n. 4790 Cod. Fisc. e partita IVA IT 00250430030