P *Item*	CODICE *Code*	DESCRIZIONE *Designation*
1	ZSAL106CR90	Rampa completa cm.93 d.20.5 PRESTIGE90 (Majorca LONG)
2	ZSAL173..	Scorrevole x saliscendi STICK NEW/MAJORCA/PREST.cromo
3	ZFLO062AG	Flessibile PVC SILVER argento cm.200 cal. conica
4	ZDOC122..	Doccia SOFIA

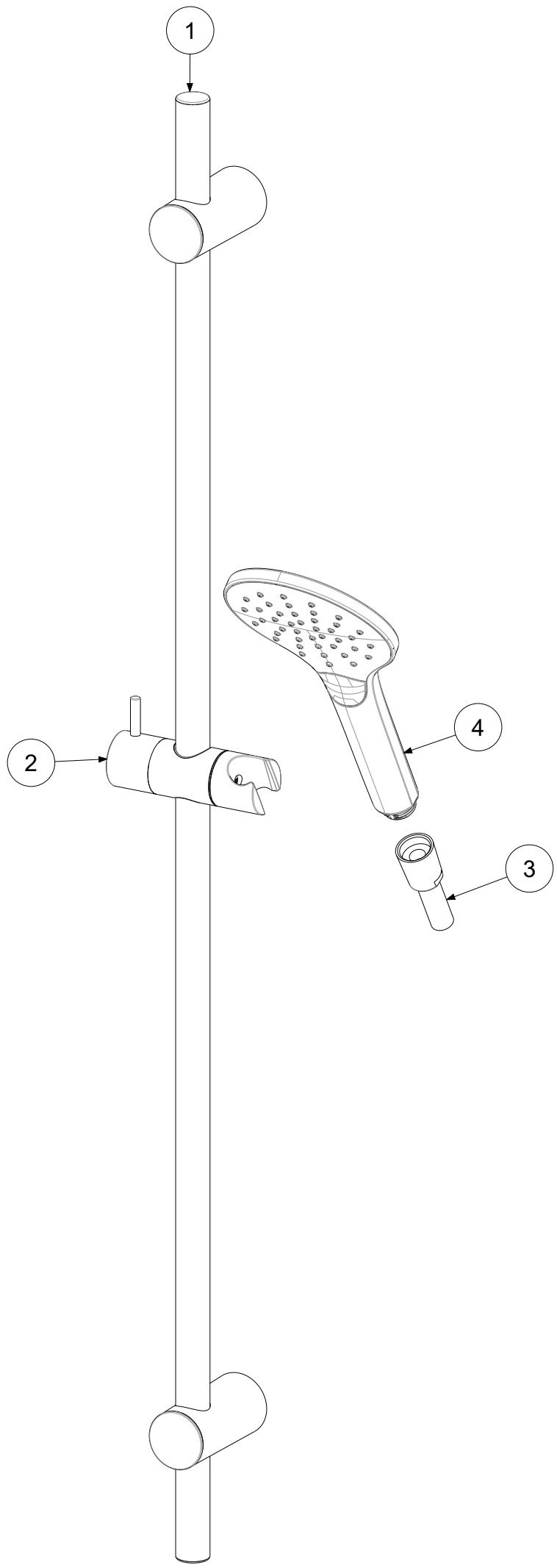

APPROVATO: *Approved:*			A3	SCALA *Scale*	1:3,333	MATERIALE *Material*	VARI
DISEGNATO: *Design:*	Bertoli	22/02/2021		UNITA' *Unit*	mm	SERIE *Range*	--
paffoni	DESCRIZIONE - *Description:*						
	Saliscendi SOFIA 93 d.20.5 (ZSAL106CR90 + ZDOC122CR + ZFLO062AG m.2)						
	FOGLIO - *Sheet:*	Ricambi		CODICE - *Part Number:*	**ZSAL210CRAG90**		

La Rubinetteria PAFFONI si riserva a termini di legge la proprietà del presentedisegno con divieto di riprodurlo o comunicarlo a terzi senza autorizzazione - *Rubinetteria Paffoni reserves the ownership of this drawing by law with the prohibition of reproducing it or communicating it to third parties without authorization*