P *Item*	CODICE *Code*	DESCRIZIONE *Designation*
1	ZSAL173..	Scorrevole x saliscendi STICK NEW/MAJORCA/PREST.cromo
2	ZSAL163..	Coppia supporti saliscendi STICK NEW-MAJORCA-PRESTIGE-PRINCE-ROYA
3	ZPLA055..	Placchetta x supporto fisso saliscendi Stick new / Majorca/ Prestige / Prince
4	ZFLO001..	Flessibile 1500mm doppia aggraffatura e calotta conica
5	ZDOC032..	Doccia birillo

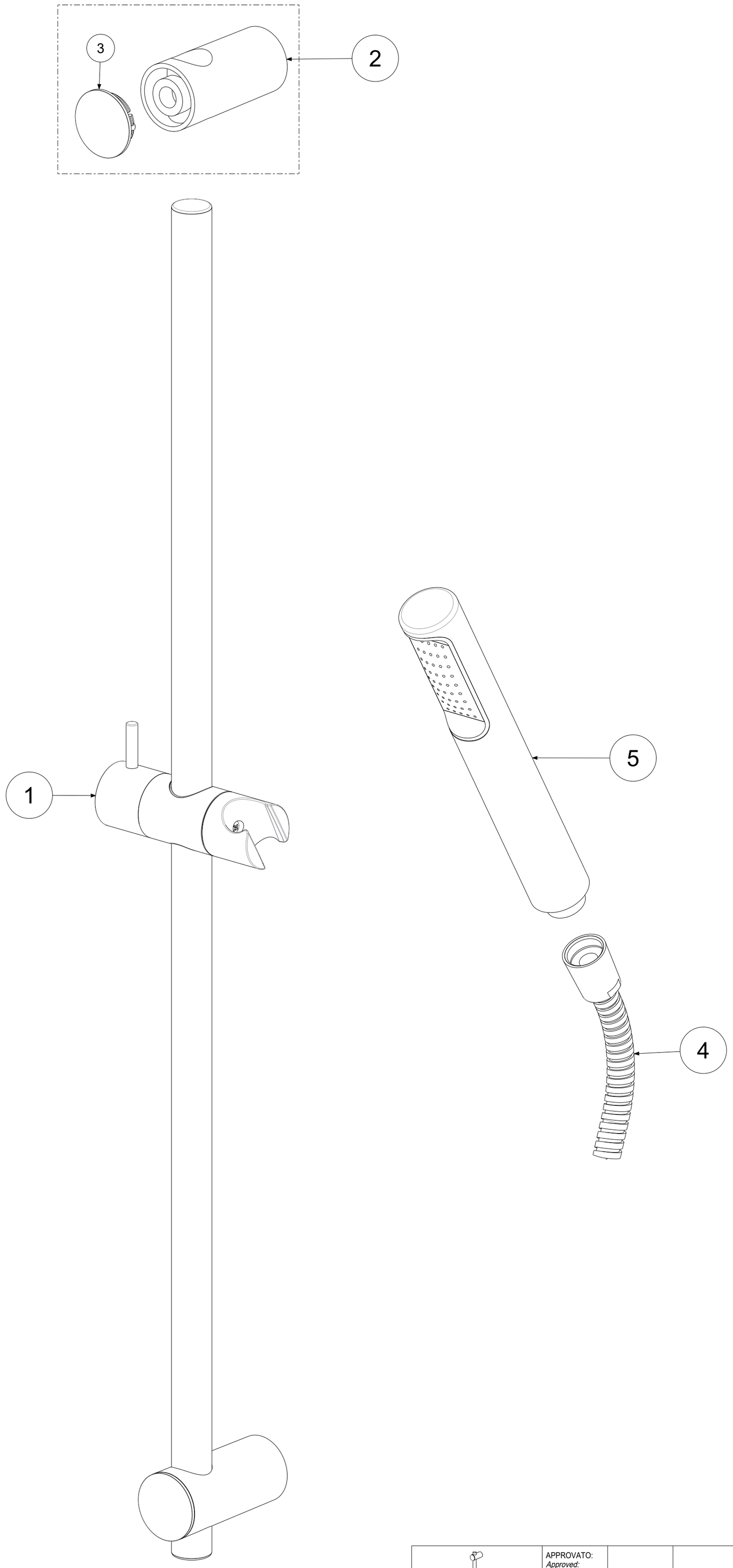

	APPROVATO: *Approved:*			A2	SCALA *Scale*	1:1,667	MATERIALE *Material*	VARI
	DISEGNATO: *Design:*	Bertoli	01/06/2021		UNITA' *Unit*	mm	SERIE *Range*	STICK NEW
	paffoni	DESCRIZIONE - *Description:* Saliscendi STICK NEW (asta Majorca D20.5 L73cm+doccia Birillo+flxDA..)						
		FOGLIO - *Sheet:*	RICAMBI	CODICE - *Part Number:*	**ZSAL150CR**			

La Rubinetteria PAFFONI si riserva a termini di legge la proprietà del presentedisegno con divieto di riprodurlo o comunicarlo a terzi senza autorizzazione - *Rubinetteria Paffoni reserves the ownership of this drawing by law with the prohibition of reproducing it or communicating it to third parties without authorization*