P *Item*	CODICE *Code*	DESCRIZIONE *Designation*
1	ZFLO001LU	Flessibile 1500mm doppia aggraffatura e calotta conica
2	ZDOC067..	Doccia MASTER

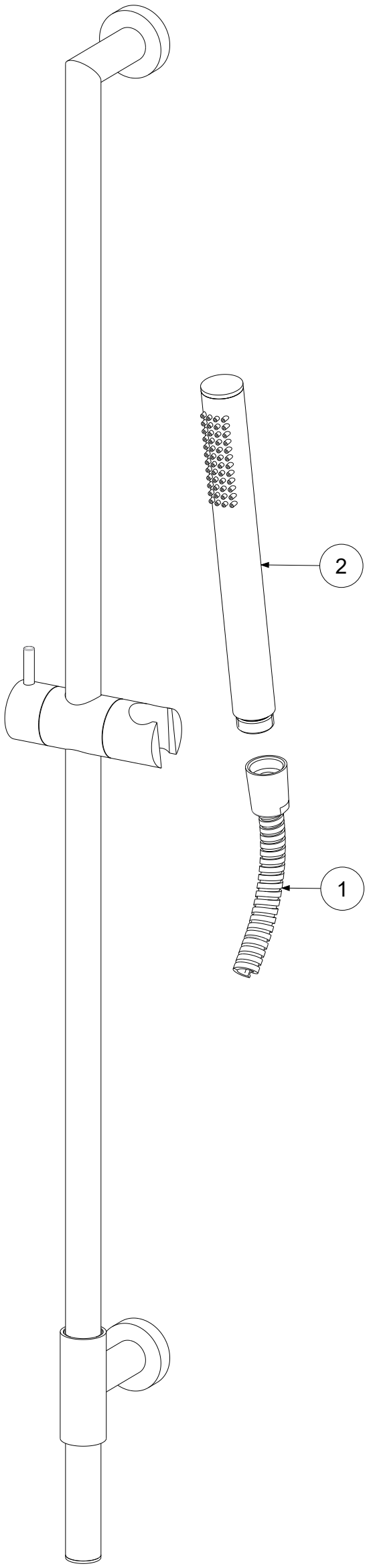

APPROVATO: *Approved:*			A3	SCALA *Scale*	1:2,857	MATERIALE *Material*	VARI
DISEGNATO: *Design:*	Bertoli	18/03/2022		UNITA' *Unit*	mm	SERIE *Range*	--
		DESCRIZIONE - *Description:*					
		Salisc.LAV (asta Evo cm.90 +doc.Master+Flex D.A.. M.1.50) giallo lucido					
		FOGLIO - *Sheet:*	Ricambi	CODICE - *Part Number:*		**ZSAL214LU-LAV**	

La Rubinetteria PAFFONI si riserva a termini di legge la proprietà del presentedisegno con divieto di riprodurlo o comunicarlo a terzi senza autorizzazione - *Rubinetteria Paffoni reserves the ownership of this drawing by law with the prohibition of reproducing it or communicating it to third parties without authorization*