P *Item*	CODICE *Code*	DESCRIZIONE *Designation*
1	ZSUP032..	Presa acqua QUADRA con supp. con valvola N/R
2	ZBAS086..	Basetta quadrata x supporto c/presa acqua quadra
3	ZACC146	Valvolina antiritorno D.15 mod. normale Lungo
4	ZFLO031AG	Flessibile PVC SILVER argento cm.150 cal. conica
5	ZDOC117..	Doccetta premium completa

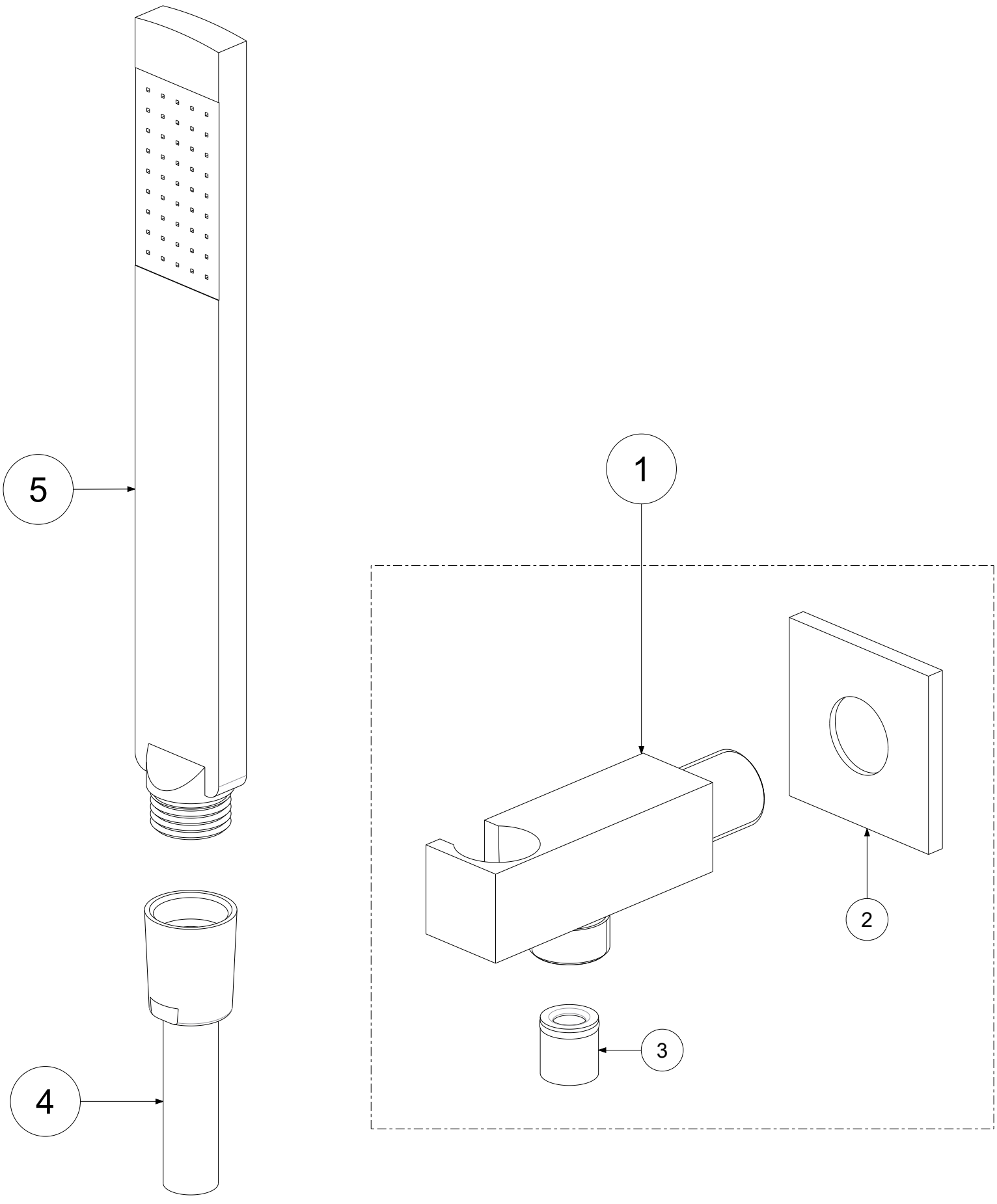

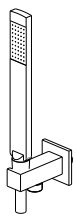

APPROVATO: *Approved:*			A3	SCALA *Scale*	1:1,25	MATERIALE *Material*	VARI
DISEGNATO: *Design:*	Bertoli	03/08/2021		UNITA' *Unit*	mm	SERIE *Range*	--

DESCRIZIONE - *Description:*

Set duplex con presa acqua QUADRO:ZSUP032CR + ZFLO031AG + ZDOC117CR
Square concealed shower set

FOGLIO - *Sheet:* Ricambi | CODICE - *Part Number:* **ZDUP095CRAG**

La Rubinetteria PAFFONI si riserva a termini di legge la proprietà del presentedisegno con divieto di riprodurlo o comunicarlo a terzi senza autorizzazione - *Rubinetteria Paffoni reserves the ownership of this drawing by law with the prohibition of reproducing it or communicating it to third parties without authorization*