P *Item*	CODICE *Code*	DESCRIZIONE *Designation*
1	ZSUP031..	Presa acqua TONDA con supp. doccia con valv.
2	ZACC423..	Rosone tondo x suppurto con presa acqua
3	ZACC146	Valvolina antiritorno D.15 mod. normale Lungo
4	ZFLO031AG	Flessibile PVC SILVER argento cm.150 cal. conica
5	ZDOC067..	Doccia MASTER

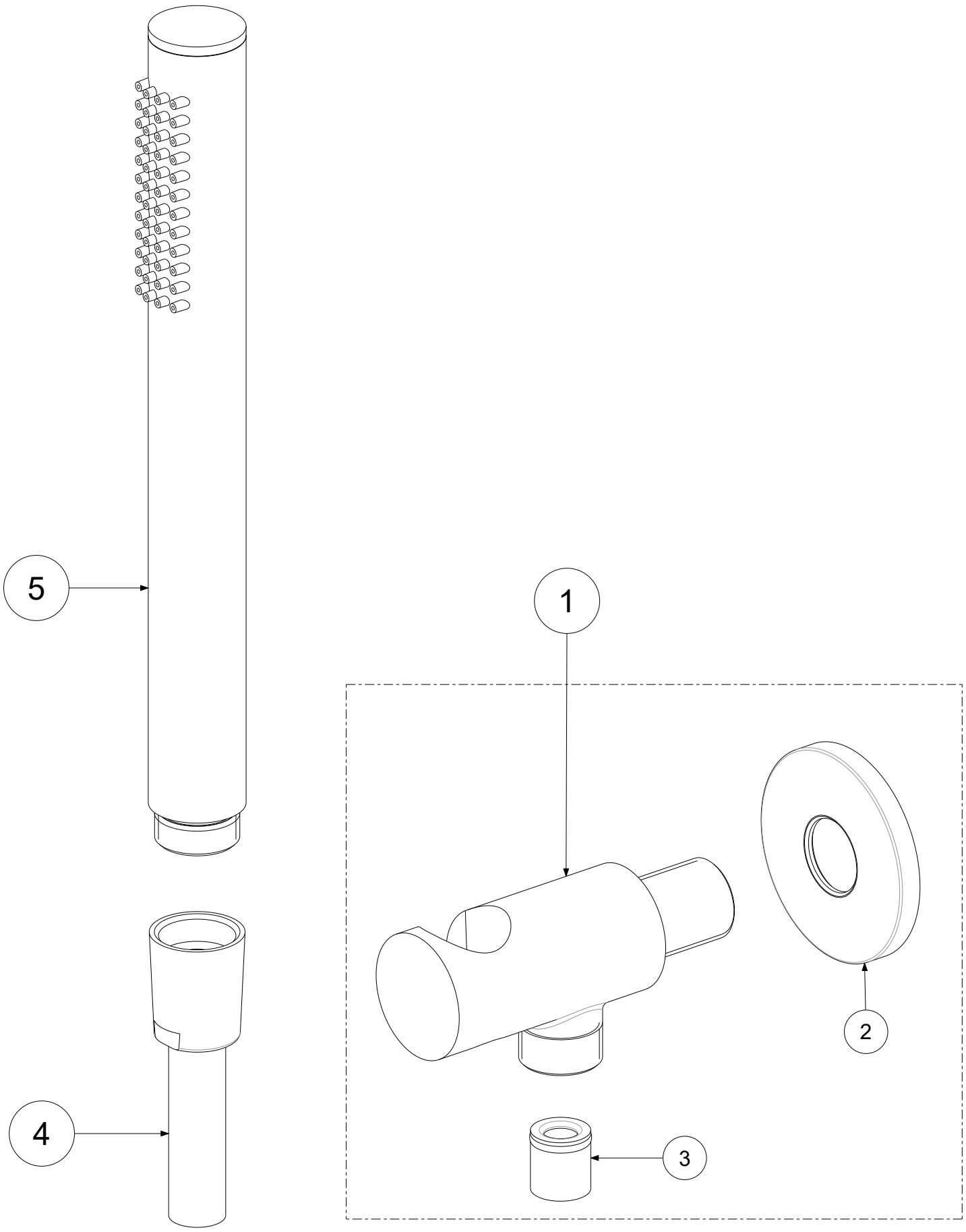

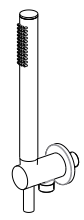

APPROVATO: *Approved:*			A3	SCALA *Scale*	1:1,25	MATERIALE *Material*	VARI
DISEGNATO: *Design:*	Giampani	02/08/2021		UNITA' *Unit*	mm	SERIE *Range*	

DESCRIZIONE - *Description:*

Set duplex con presa acqua TONDO:ZSUP031CR + ZFLO031AG + ZDOC067CR

FOGLIO - *Sheet:* Ricambi | CODICE - *Part Number:* **ZDUP094CRAG**

La Rubinetteria PAFFONI si riserva a termini di legge la proprietà del presentedisegno con divieto di riprodurlo o comunicarlo a terzi senza autorizzazione - *Rubinetteria Paffoni reserves the ownership of this drawing by law with the prohibition of reproducing it or communicating it to third parties without authorization*