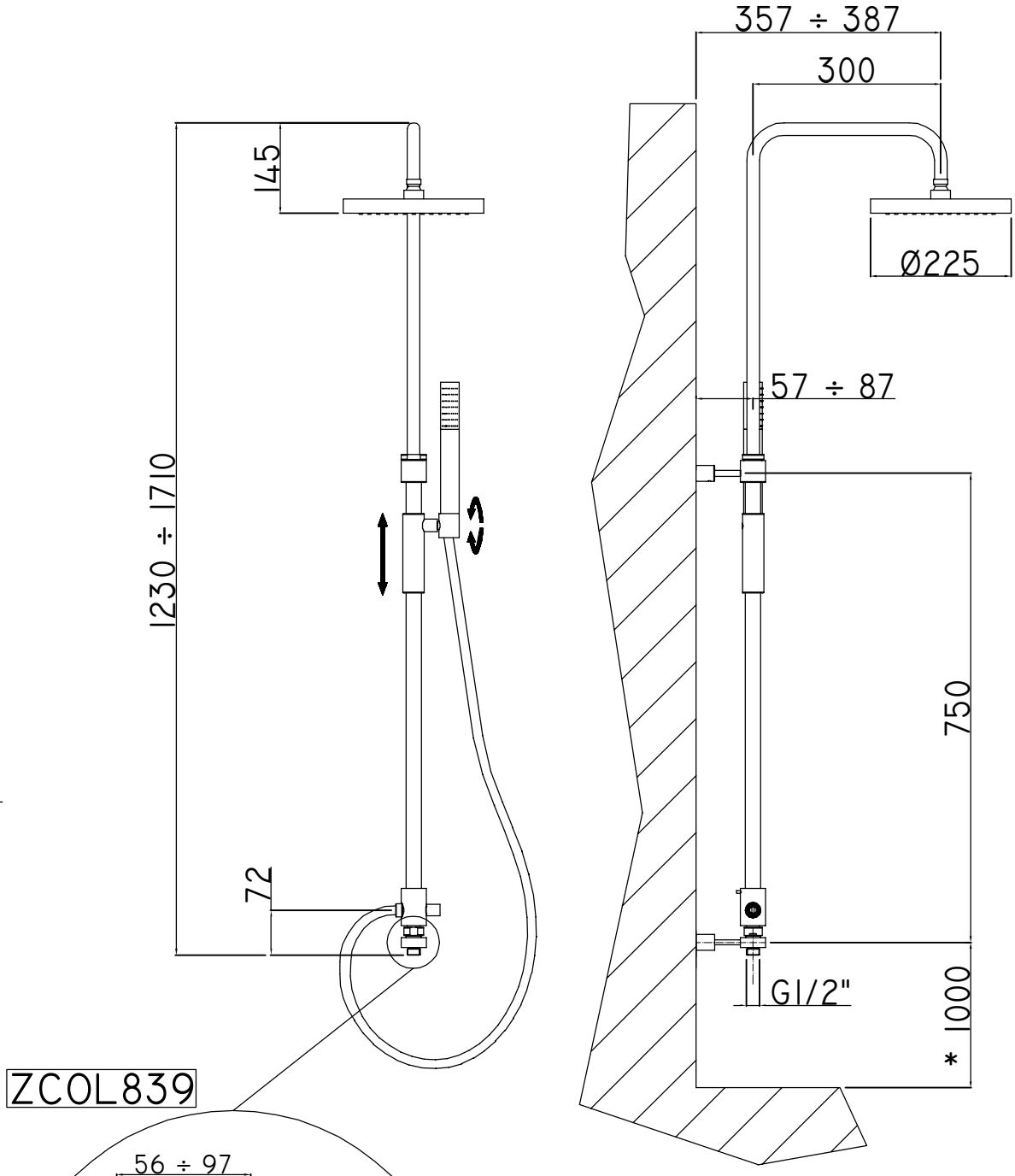

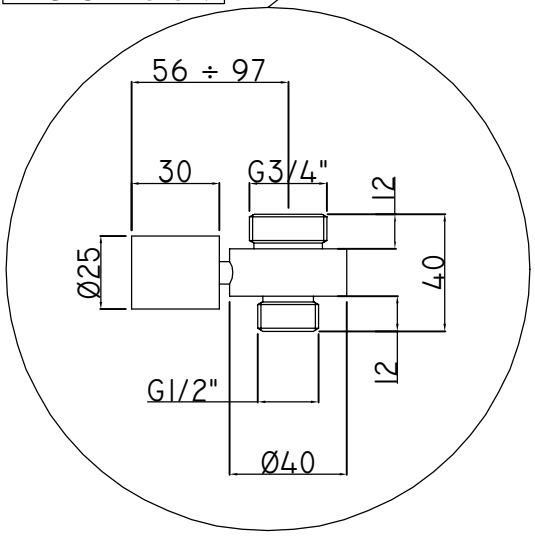

*MISURA CONSIGLIATA
*SUGGESTED SIZE
*MISURE CONSEILLÈE

SMUSSI NON QUOTATI	RAGGI NON QUOTATI	RUGOSITA' Ra IN µm	PESO	MATERIALE	FORMATO
			GRUPPO TECNICI	VARI	A0

REVISIONE	REV.	A	B	C	D	E	F	G	H	SOSTITUISCE	DATA / FIRMA
	DATA									SOSTITUITO DA	DATA / FIRMA
	NOME										

	DISEGNATO	CONTROLLATO	APPROVATO	VERIF. NORME	QUOTE SENZA INDICAZIONE DI TOLLERANZA	SCALA
DATA	15/05/2012	15/05/2012			Tolleranza generale ± 0.1	1:1
NOME	F.Zanetta	E.Godio				

paffoni rubinetteria spa

DESCRIZIONE
Colonna BIRILLO TOP + Supporto a muro TONDO

SERIE: COLONNE

CODICE N°: ZCOL903CR-SUP

La Rubinetteria PAFFONI si riserva a termini di legge la proprietà del presente disegno con divieto di riprodurlo o comunicarlo a terzi senza autorizzazione