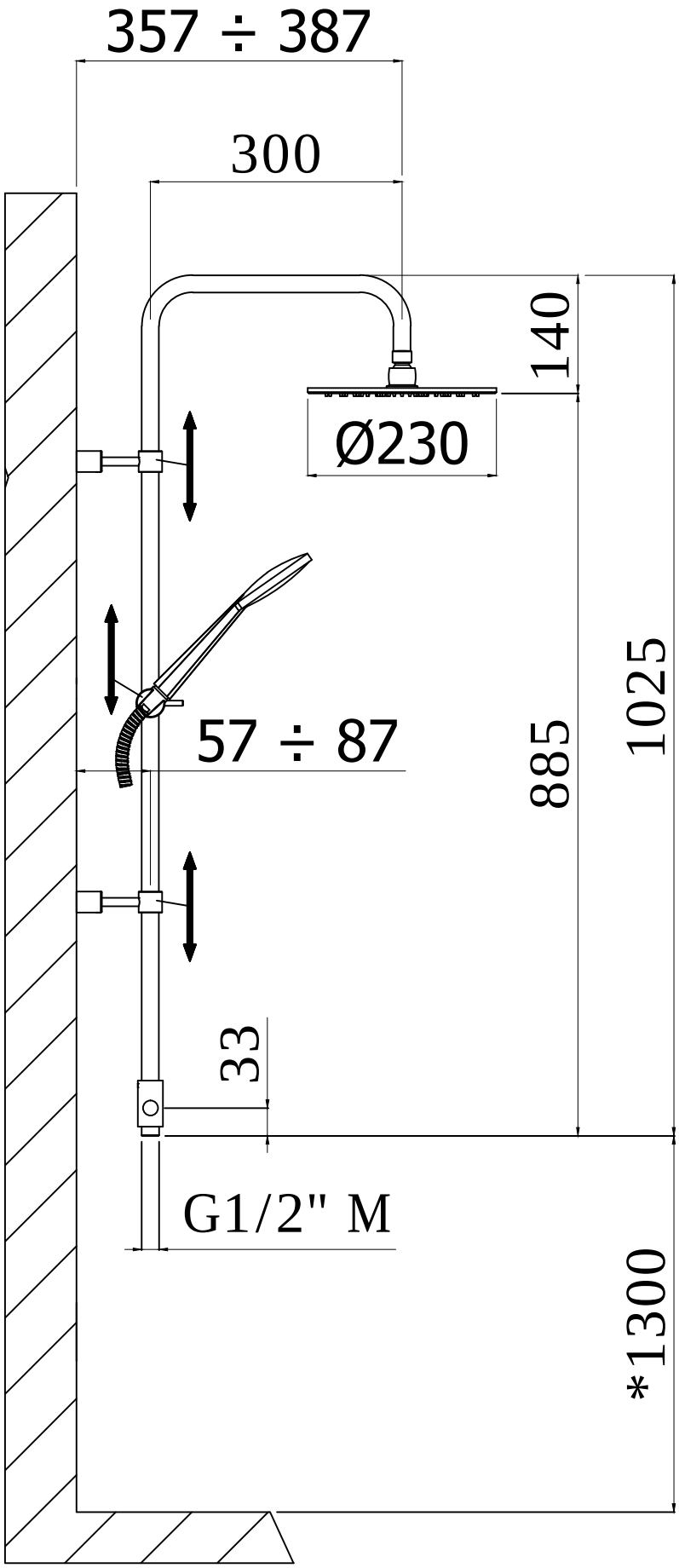

*MISURA CONSIGLIATA
*SUGGESTED SIZE

MODIFICHE	DATA	NOME	REV.	DESCRIZIONE MODIFICA

SMUSSI NON QUOTATI | RAGGI NON QUOTATI | RUGOSITA' Ra in µm | PESO | MATERIALE: Vari | FORMATO: A0

GRUPPO: Tecnici

	DISEGNATO	CONTROLLATO
DATA	05/02/2015	
NOME	Gaboardi A.	

QUOTE SENZA INDICAZIONE DI TOLLERANZA: Tolleranza generale ±0,1 | SCALA: 1:1

DESCRIZIONE: Colonna/saliscendi BIRILLO YOUNG con dev. +flx D.A.+sof.Bahamas+d.Giada S/MIX

SERIE: BIRILLO YOUNG | CODICE N°: ZCOL680..

La Rubinetteria PAFFONI si riserva a termini di legge la proprietà del presente disegno con divieto di riprodurlo o comunicarlo a terzi senza autorizzazione