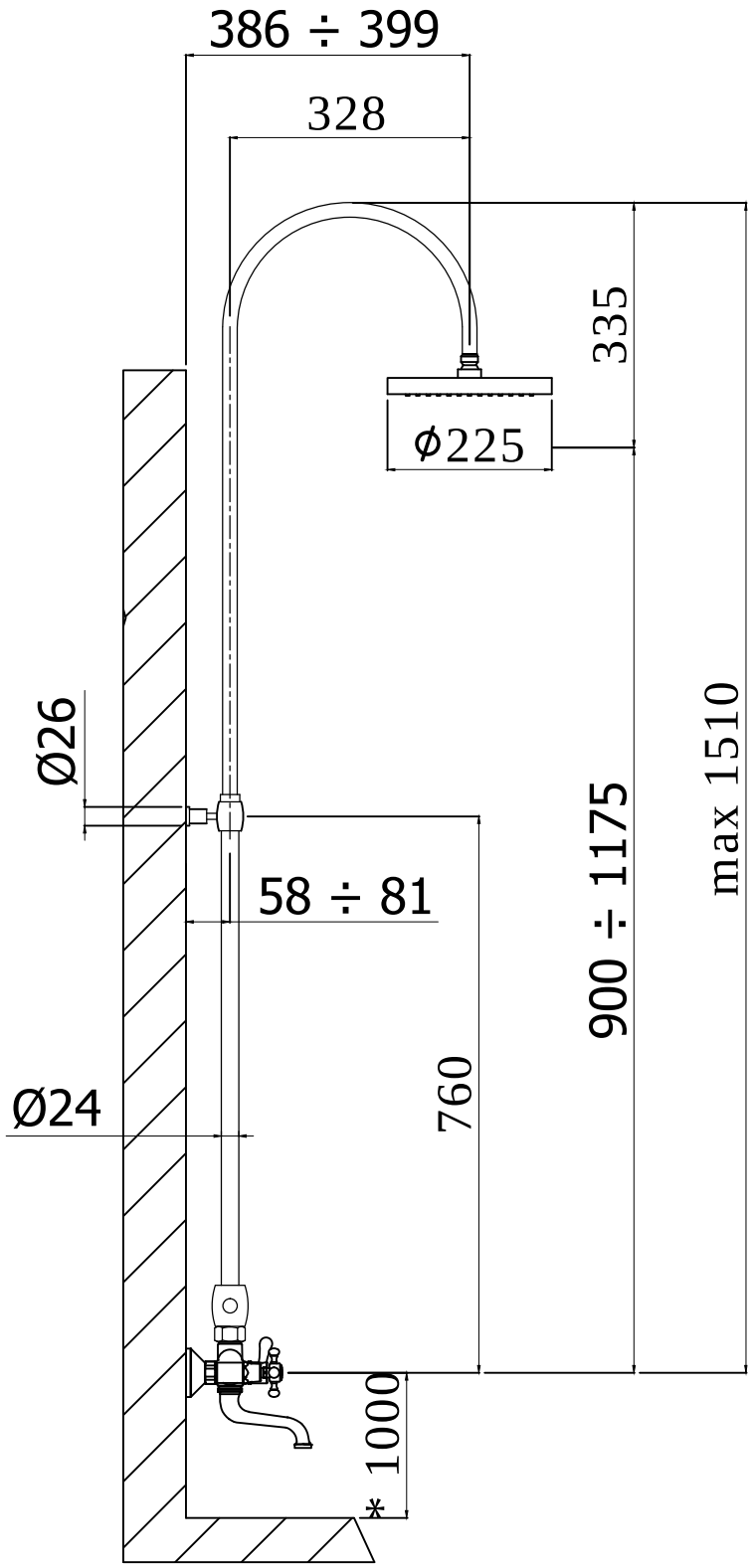

*MISURA CONSIGLIATA
*SUGGESTED SIZE

MODIFICHE	DATA	NOME	REV.	DESCRIZIONE MODIFICA

SMUSSI NON QUOTATI | RAGGI NON QUOTATI | RUGOSITA' Ra Rz µm | PESO | GRUPPO Tecnici | MATERIALE Vari | FORMATO A0

	DISEGNATO	CONTROLLATO
DATA	25/01/2018	
NOME	Gaboardi A.	

QUOTE SENZA INDICAZIONE DI TOLLERANZA: Tolleranza generale ±0,1 | SCALA 1:1

DESCRIZIONE: Col. Belinda LUNGA c/dev.+rid.3/4 +doc.Belinda +sof.MASTER+ FBLV022CRS/F s/forc.s/doc.s/flx

SERIE

CODICE N°: ZCOL000CR-022L-074

La Rubinetteria PAFFONI si riserva a termini di legge la proprietà del presente disegno con divieto di riprodurlo o comunicarlo a terzi senza autorizzazione