P *Item*	CODICE *Code*	DESCRIZIONE *Designation*
1	ZCOL818..	Blocco deviatore completo per colonna FAST
2	ZVIT133	Cartuccia deviatrice colonna FAST
3	ZGHI043	Ghiera per cartuccia deviatrice colonna FAST
4	ZMAN224..	Maniglia per deviatore colonna FAST
5	ZFIS152	Kit di fissaggio colonna doccia FAST
6	ZACC146	Valvolina antiritorno D.15 mod. normale Lungo
7	ZSAL172..	Scorrevole x saliscendi RECORD-LIFE cromo
8	ZFLO071..	Flex pvc cm 150 1/2 con.gir CON OR x1/2 con.liscio
9	ZSOF074..	Soffione D225 Tondo in metallo MASTER con snodo
10	ZDOC125..	Doccetta Ginevra

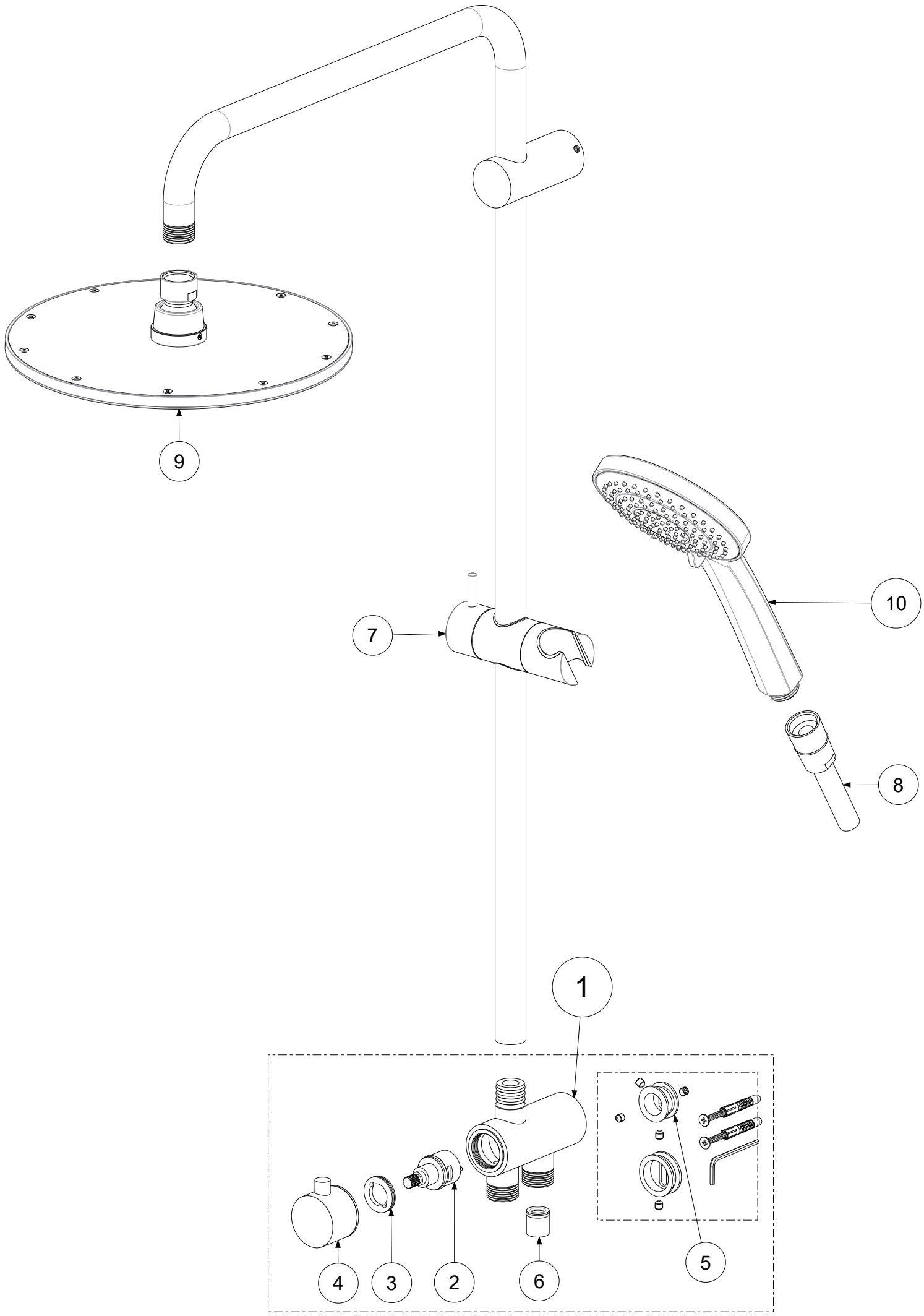

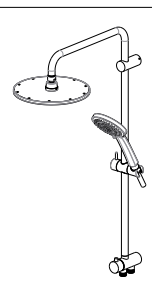

APPROVATO: *Approved:*			A3	SCALA *Scale*	1:3,03	MATERIALE *Material*	VARI
DISEGNATO: *Design:*	Bertoli	19/01/2024		UNITA' *Unit*	mm	SERIE *Range*	--
	DESCRIZIONE - *Description:*						
	Colonna doccia fissa FAST c/dev+flx PVC nero+soF MASTER+doccia GINEVRA senza MIX						
	FOGLIO - *Sheet:*	Ricambi		CODICE - *Part Number:*		**ZCOL688NO**	

La Rubinetteria PAFFONI si riserva a termini di legge la proprietà del presentedisegno con divieto di riprodurlo o comunicarlo a terzi senza autorizzazione - *Rubinetteria Paffoni reserves the ownership of this drawing by law with the prohibition of reproducing it or communicating it to third parties without authorization*