P *Item*	CODICE *Code*	DESCRIZIONE *Designation*
1	ZSUP037CR	Supporto a muro per fissaggio colonna Birillo COLD
2	ZSUP038CR	Supporto doccia scorrevole per colonna Birillo COLD
3	ZSOF115CR	Soffione d.200 abs PANDA con snodo
4	ZFLO001..	Flessibile 1500mm doppia aggraffatura e calotta conica
5	ZDOC105..	Doccia GIADA monogetto
6	ZBIR643CR	Mix Termostatico completo x colonna Cold Touch art.ZCOL643CR Rev.A
7	ZVIT129	Cartuccia deviatore x colonna Birillo COLD art.ZCOL643CR Rev.A
8	ZGHI039	Ghiera x cartuccia deviatore x colonna Birillo COLD art.ZCOL643CR Rev.A
9	ZVIT130	Cartuccia Termostatica x colonna Birillo COLD art.ZCOL643CR Rev.A
10	ZGHI040	Ghiera Cartuccia Termostatica x colonna Birillo COLD art.ZCOL643CR Rev.A
11	ZSED035	Sede per termostatico colonna Birillo COLD art.ZCOL643CR Rev.A
12	ZCAL027CR	Calotta per termostatico colonna Birillo COLD art.ZCOL643CR Rev.A
13	ZECC053CR	Eccentrico con valvola n/r x termostatico col. Birillo COLD art.ZCOL643CR Rev.A
14	ZMAN171CR	Maniglia completa x Cart. Termostatica colonna Birillo COLD art.ZCOL643CR Rev.A
15	ZMAN172CR	Maniglia completa x cartuccia deviatore colonna Birillo COLD art.ZCOL643CR Rev.A

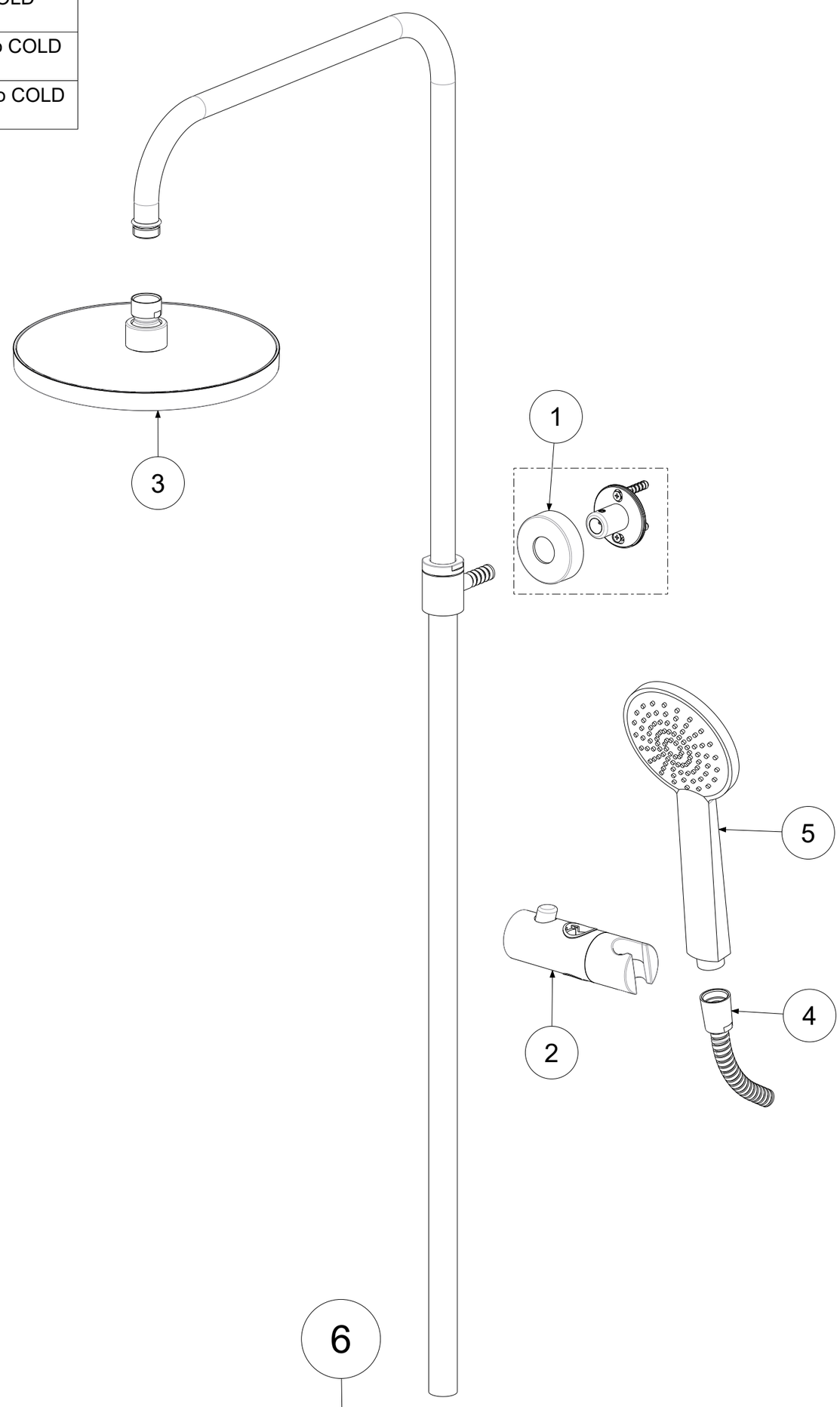

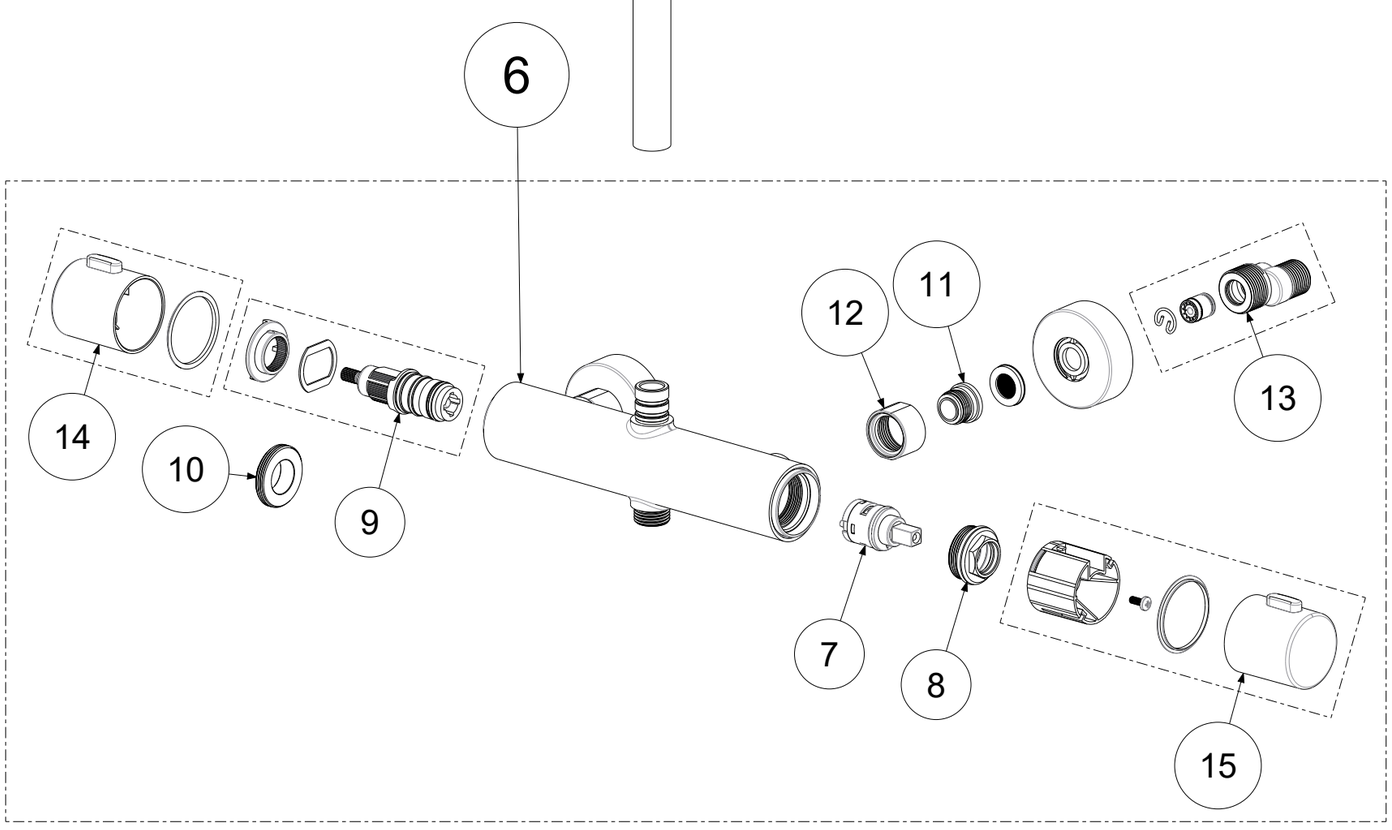

APPROVATO: *Approved:*			A2	SCALA *Scale*	0,280	MATERIALE *Material*	Vari
DISEGNATO: *Design:*	Gaboardi	09/02/2022		UNITA' *Unit*	mm	SERIE *Range*	--
paffoni	DESCRIZIONE - *Description:* Colonna reg. BIRILLO COLD con Termostatico Cold Touch						
	FOGLIO - *Sheet:*	Ricambi	CODICE - *Part Number:*	**ZCOL643CR**			

La Rubinetteria PAFFONI si riserva a termini di legge la proprietà del presentedisegno con divieto di riprodurlo o comunicarlo a terzi senza autorizzazione - *Rubinetteria Paffoni reserves the ownership of this drawing by law with the prohibition of reproducing it or communicating it to third parties without authorization*