P *Item*	CODICE *Code*	DESCRIZIONE *Designation*
1	ZSUP037CR	Supporto a muro per fissaggio colonna Birillo COLD
2	ZSUP038CR	Supporto doccia scorrevole per colonna Birillo COLD
3	ZSOF115CR	Soffione d.200 abs PANDA con snodo
4	ZFLO001..	Flessibile 1500mm doppia aggraffatura e calotta conica
5	ZDOC105..	Doccia GIADA monogetto
6	ZBIR643CR	Miscelatore Termostatico completo per colonna Cool Touch art.ZCOL643CR
7	ZSED033CR	Sede per termostatico colonna Birillo COLD
8	ZVIT114	Cartuccia deviatore x colonna Birillo COLD
9	ZGHI033	Distanziale per cartuccia deviatore x colonna Birillo COLD
10	ZGHI032	Ghiera ferma cartuccia devitore x colonna Birillo COLD
11	ZMAN166CR	Maniglia completa per cartuccia deviatore colonna Birillo COLD
12	ZVIT115	Cartuccia Termostatica x colonna Birillo COLD
13	ZGHI034	Ghiera ferma Cartuccia Termostatica x colonna Birillo COLD
14	ZCAL025CR	Calotta per termostatico colonna Birillo COLD
15	ZMAN167CR	Maniglia completa per Cartuccia Termostatica x colonna Birillo COLD
16	ZECC048CR	Eccentrico con valvola antiritorno per termostatico col. Birillo COLD

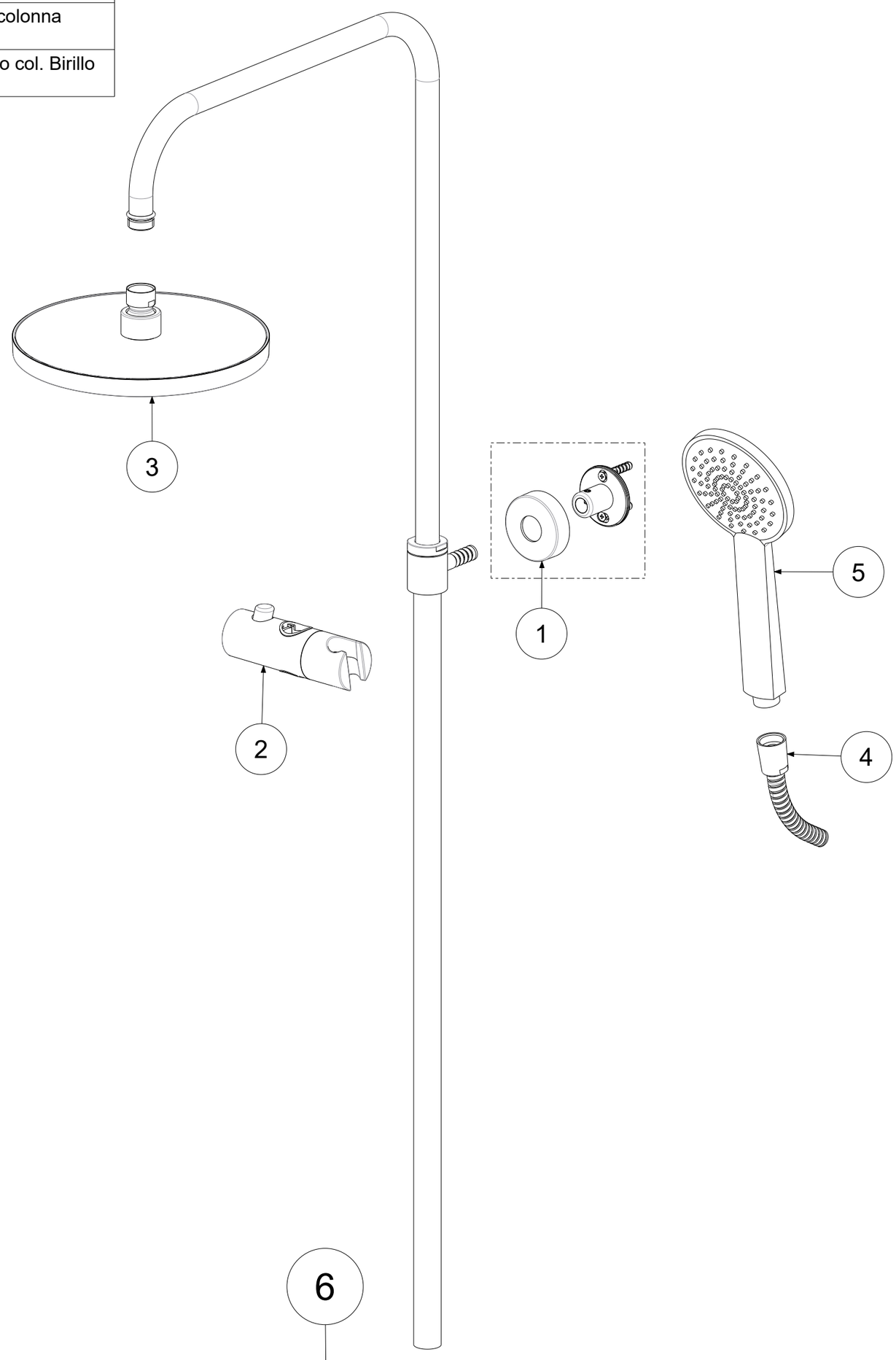

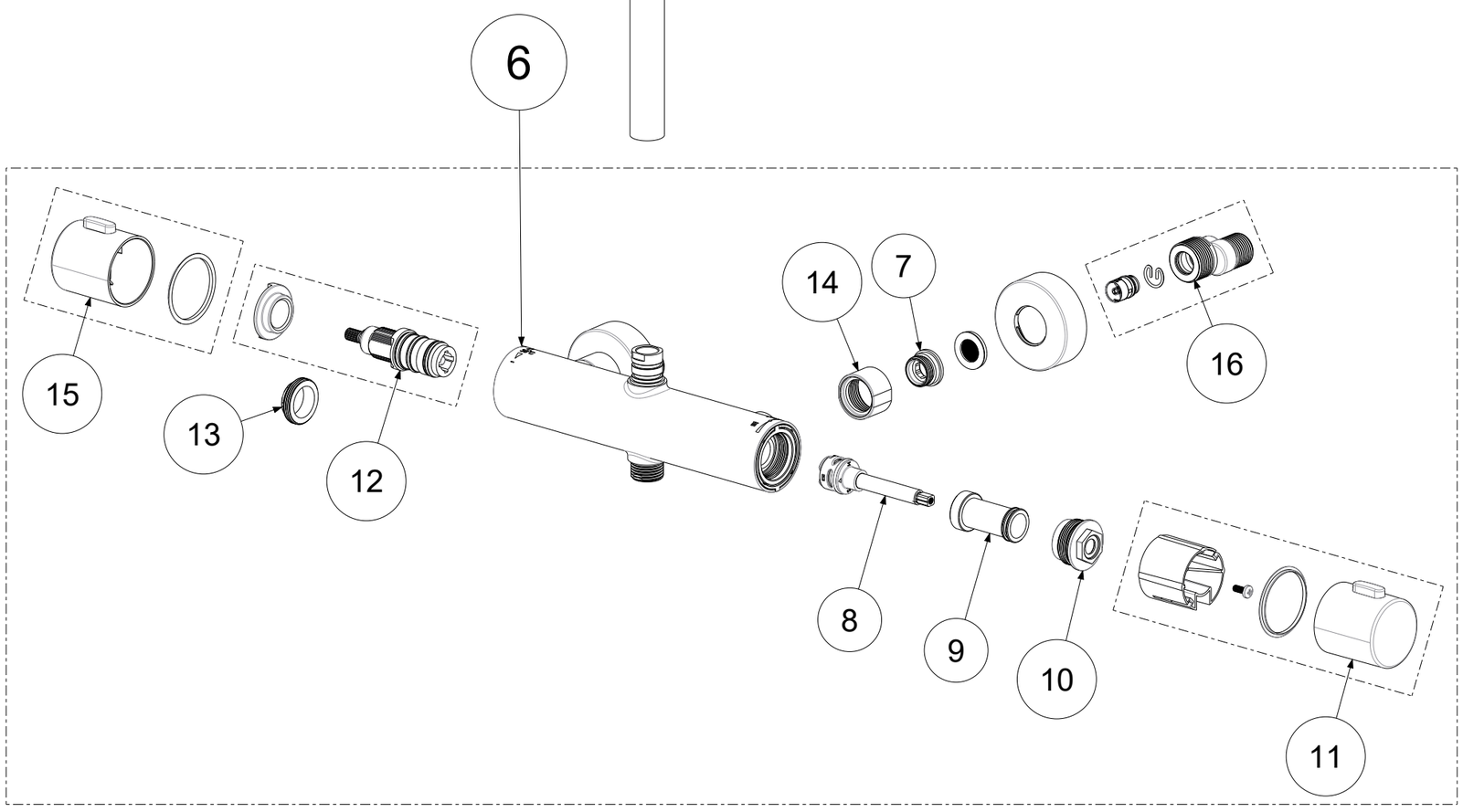

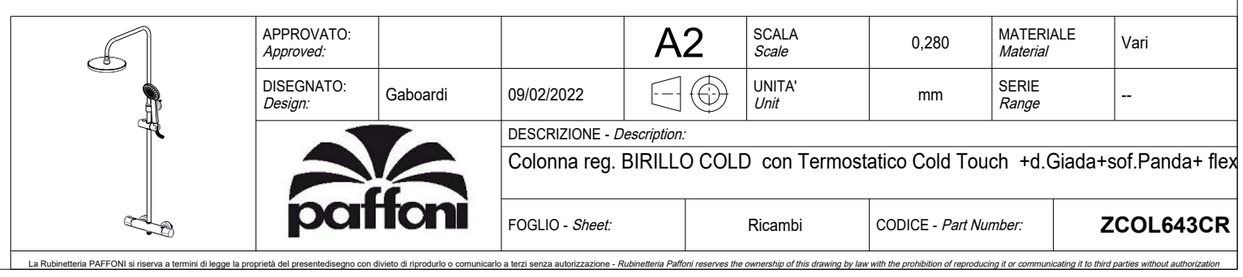

APPROVATO: *Approved:*			A2	SCALA *Scale*	0,280	MATERIALE *Material*	Vari
DISEGNATO: *Design:*	Gaboardi	09/02/2022		UNITA' *Unit*	mm	SERIE *Range*	--
paffoni	DESCRIZIONE - *Description:* Colonna reg. BIRILLO COLD con Termostatico Cold Touch +d.Giada+sof.Panda+ flex						
	FOGLIO - *Sheet:*	Ricambi	CODICE - *Part Number:*	**ZCOL643CR**			

La Rubinetteria PAFFONI si riserva a termini di legge la proprietà del presentedisegno con divieto di riprodurlo o comunicarlo a terzi senza autorizzazione - *Rubinetteria Paffoni reserves the ownership of this drawing by law with the prohibition of reproducing it or communicating it to third parties without authorization*