P *Item*	CODICE *Code*	DESCRIZIONE *Designation*
1	ZSED023..	Sede D.18 con o.r. per colonne
2	ZCOL855..	Supporto a muro TONDO con fissaggio
3	ZCOL859..	Supporto doccia scorrevole tondo
4	ZFLO001..	Flessibile 1500mm doppia aggraffatura e calotta conica
5	ZSOF079..	Soffione Tondo d.300 MASTER KING in metallo con snodo 1/2
6	ZDOC032..	Doccia birillo
7	ZCAL020..	Calotta 1/2 x COLONNA DOCCIA senza deviatore
8	ZVIT087..	Cartuccia termostatica
9	ZVIT028	Cartuccia deviatore Ø35
10	ZGHI003	Ghiera fermacartuccia
11	ZMAN134..	Maniglia per deviatore
12	ZRAC022..	Raccordo 1/2" con OR
13	ZRAC066..	Raccordo superiore 1/2" con OR
14	ZSED029..	Sede per miscelatori termostatici con valvolina e anello
15	ZCAL023..	Calotta per miscelatori a parete
16	ZECC043..	Eccentrico con rosone per gruppi esterni
17	ZACC146	Valvolina antiritorno D.15 mod. normale Lungo

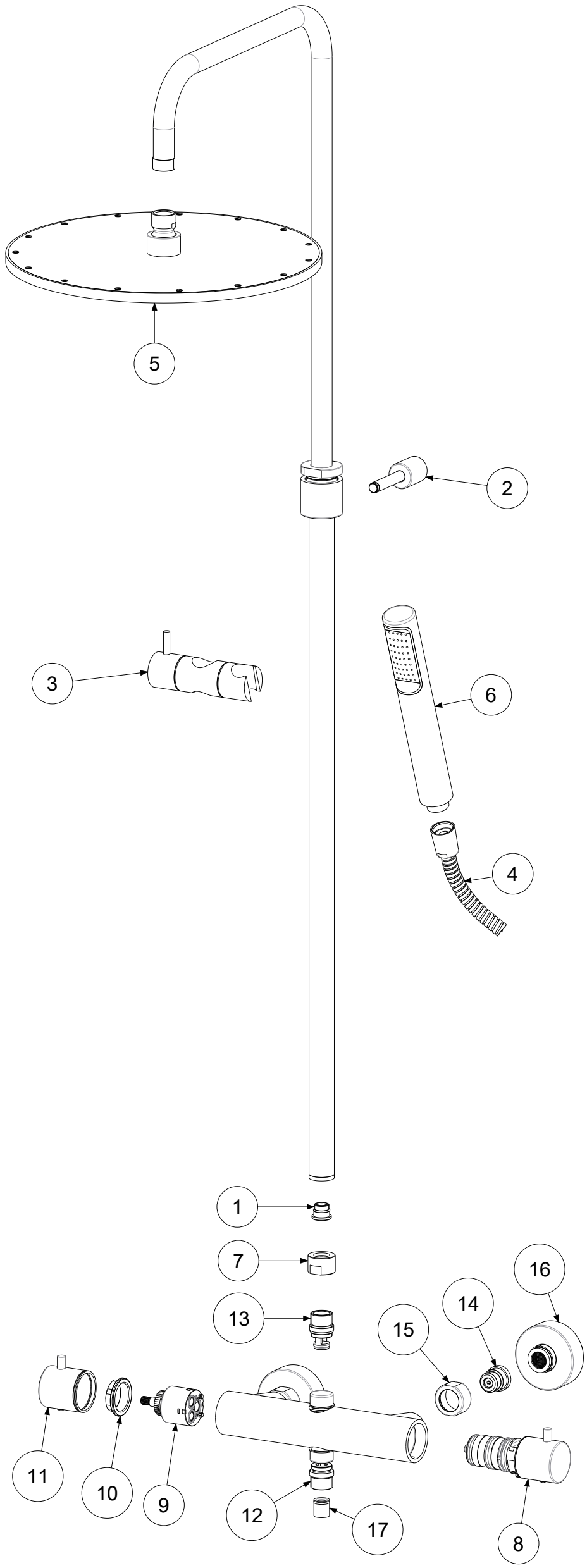

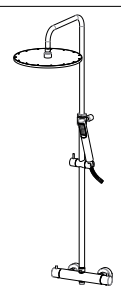

APPROVATO: *Approved:*			A3	SCALA *Scale*	0,220	MATERIALE *Material*	VARI
DISEGNATO: *Design:*	Bertoli	08/01/2021		UNITA' *Unit*	mm	SERIE *Range*	COLONNE
paffoni	DESCRIZIONE - *Description:* Col. doc. Mini Birillo S/DEV+flx Ott. d.Stick sof.MASTER KING c/scorr.Eco+LIQ169						
	FOGLIO - *Sheet:*	Ricambi		CODICE - *Part Number:*		**ZCOL638KLIQCR**	

La Rubinetteria PAFFONI si riserva a termini di legge la proprietà del presentedisegno con divieto di riprodurlo o comunicarlo a terzi senza autorizzazione - *Rubinetteria Paffoni reserves the ownership of this drawing by law with the prohibition of reproducing it or communicating it to third parties without authorization*