P *Item*	CODICE *Code*	DESCRIZIONE *Designation*
1	ZCOL632..-MIX	Miscelatore vasca c/bocca deviatrice x ZCOL632
2	ZSED034..	Sede con O.R. x miscelatore vasca x colonna ZCOL632CR-NO
3	ZCAL026..	Calotta x miscelatore vasca x colonna ZCOL632CR-NO
4	ZACC470..	Tubo verticale completo c/calotta e sede x colonna doccia (ZCOL632CR-NO)
5	ZACC471..	Tubo 2 pieghe completo c/O.R. e supporto x colonna doccia (ZCOL632CR-NO)
6	ZRAC139..	Supporto attacco a muro (s/rosone) x colonna ZCOL632CR-NO
7	ZPIA134..	Rosone x supporto attacco a muro x colonna ZCOL632CR-NO
8	ZSUP039..	Supporto doccia scorrevole x colonna ZCOL632CR-NO
9	ZVIT117	Cartuccia deviatrice x Deviatore misc. vasca x colonna ZCOL632CR-NO
10	ZGHI036	Ghiera ferma cartuccia deviatrice x Deviatore misc. vasca x colonna ZCOL632CR-NO
11	ZMAN168..	Maniglia completa x Deviatore misc. vasca x colonna ZCOL632CR-NO
12	ZA91103R	Cartuccia miscelatore D.35 c/distributore CON REGOLAZIONE
13	ZCAP071..	Cappuccio x miscelatore vasca colonna ZCOL632CR-NO
14	ZGHI035	Ghiera ferma cartuccia x miscelatore vasca colonna ZCOL632CR-NO
15	ZLEV204..	Leva completa x miscelatore vasca colonna ZCOL632CR-NO
16	ZRAC138..	Raccordo completo di guar. x Bocca miscelatore vasca x colonna ZCOL632CR-NO
17	ZBOC130..	Bocca senza aeratore x misc. vasca x colonna ZCOL632CR-NO
18	ZAER002..	Aeratore 24x1M x lavabo
19	ZECC049..	Eccentrico c/rosone e guarnizione x miscelatore vasca x colonna ZCOL632CR-NO
20	ZPIA133..	Rosone eccentrico (s/saetta) x miscelatore vasca x colonna ZCOL632CR
21	ZFLO001..	Flessibile 1500mm doppia aggraffatura e calotta conica
22	ZDOC081..	Doccia monogetto TRIESTE BIS
23	ZSOF115CR	Soffione d.200 abs PANDA con snodo

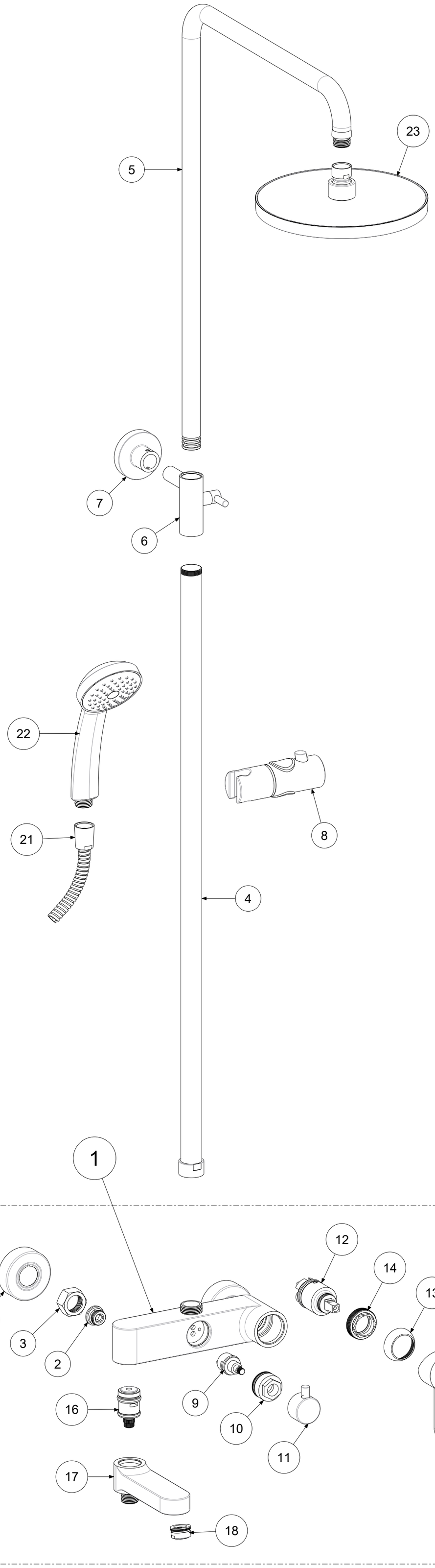

	APPROVATO: *Approved:*			A2	SCALA *Scale*	0,280	MATERIALE *Material*	VARI
	DISEGNATO: *Design:*	Gaboardi	10/09/2019		UNITA' *Unit*	mm	SERIE *Range*	--
		DESCRIZIONE - *Description:*						
		Colonna fissa BLU+Misc.vasca con bocca deviatore +d.Trieste Bis+sof.Panda+flex --						
		FOGLIO - *Sheet:*	RICAMBI		CODICE - *Part Number:*			**ZCOL632CR**

La Rubinetteria PAFFONI si riserva a termini di legge la proprietà del presentedisegno con divieto di riprodurlo o comunicarlo a terzi senza autorizzazione - *Rubinetteria Paffoni reserves the ownership of this drawing by law with the prohibition of reproducing it or communicating it to third parties without authorization*