P *Item*	CODICE *Code*	DESCRIZIONE *Designation*
1	ZCOL812..	Blocco con deviatore x Colonna Belinda ZCOL200/201/202
2	ZDEV116..V	Deviatore c/valvolina x Colonna doccia Belinda ZCOL200/201/202
3	ZACC146	Valvolina antiritorno D.15 mod. normale Lungo
4	ZSED001..	Sede per miscelatori a parete
5	ZCAL009..	Calotta x gruppi esterni
6	ZCOL855..	Supporto a muro TONDO con fissaggio
7	ZSOF046..	Soffione ispezionabile D.215 BELINDA cromo
8	ZFLO001..	Flessibile 1500mm doppia aggraffatura e calotta conica
9	ZDOC030..	Doccia Retrò BELINDA completa
10	ZRAC102..	Raccordo 3/4" con foro Ø18 mm
11	ZSED011..	Sede sinistra con O.R.
12	ZCAL009..	Calotta x gruppi esterni
13	ZVIT001	Vitone dischi ceramici 90° dx
14	ZCAP007..	Cappuccio copri vitone
15	ZMAN056..	Maniglia Belinda completa
16	ZACC096	Vite 4MA per maniglia vitone ceramico
17	ZPLA021..C	Placchetta "hot" (caldo) maniglia Belinda
18	ZPLA021..F	Placchetta "cold" (freddo) maniglia Belinda
19	ZECC019..	Eccentrico con rosone 1/2"x3/4"

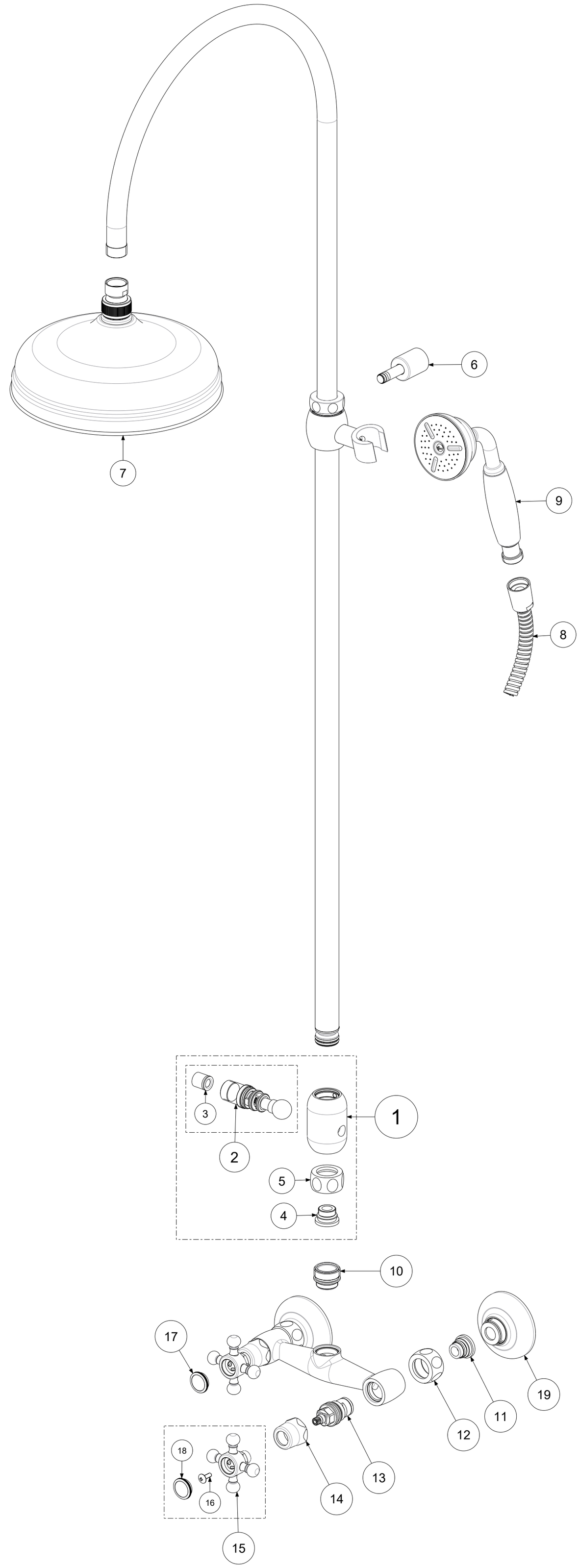

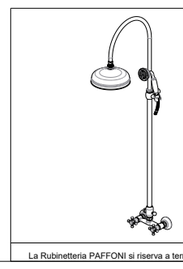

APPROVATO: *Approved:*			A2	SCALA *Scale*	1:3,03	MATERIALE *Material*	VARI
DISEGNATO: *Design:*	Bertoli	28/03/2022		UNITA' *Unit*	mm	SERIE *Range*	--
paffoni	DESCRIZIONE - *Description:*						
	Colonna doccia Belinda con deviatore +riD3/4" +soff+doccia Belinda + FBLV168R						
	FOGLIO - *Sheet:*	Ricambi		CODICE - *Part Number:*		**ZCOL201CR**	

La Rubinetteria PAFFONI si riserva a termini di legge la proprietà del presentedisegno con divieto di riprodurlo o comunicarlo a terzi senza autorizzazione - *Rubinetteria Paffoni reserves the ownership of this drawing by law with the prohibition of reproducing it or communicating it to third parties without authorization*