P *Item*	CODICE *Code*	DESCRIZIONE *Designation*
1	ZCOL812..	Blocco con deviatore x Colonna Belinda ZCOL200/201/202
2	ZDEV116..V	Deviatore c/valvolina x Colonna doccia Belinda ZCOL200/201/202
3	ZACC146	Valvolina antiritorno D.15 mod. normale Lungo
4	ZSED001..	Sede per miscelatori a parete
5	ZCAL009..	Calotta x gruppi esterni
6	ZCOL855..	Supporto a muro TONDO con fissaggio
7	ZSOF046..	Soffione ispezionabile D.215 BELINDA cromo
8	ZFLO001..	Flessibile 1500mm doppia aggraffatura e calotta conica
9	ZDOC030..	Doccia Retrò BELINDA completa

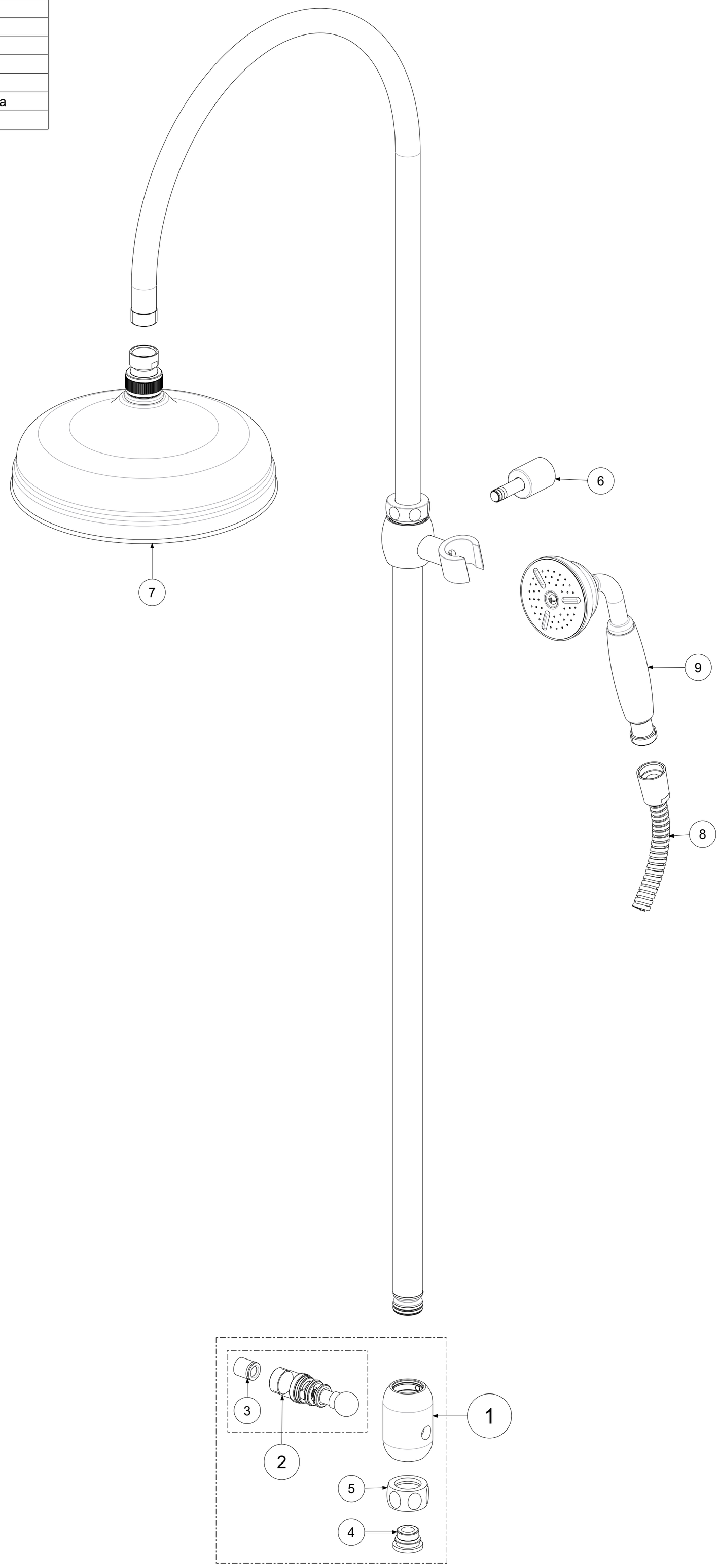

APPROVATO: *Approved:*			A2	SCALA *Scale*	1:2,5	MATERIALE *Material*	VARI
DISEGNATO: *Design:*	Bertoli	28/03/2022		UNITA' *Unit*	mm	SERIE *Range*	--
paffoni	DESCRIZIONE - *Description:*						
	Colonna doccia Belinda c/dev.+rid.3/4 +soff+doc.Belinda S/GRUPPO						
	FOGLIO - *Sheet:*		Ricambi		CODICE - *Part Number:*		**ZCOL200CR**

La Rubinetteria PAFFONI si riserva a termini di legge la proprietà del presentedisegno con divieto di riprodurlo o comunicarlo a terzi senza autorizzazione - *Rubinetteria Paffoni reserves the ownership of this drawing by law with the prohibition of reproducing it or communicating it to third parties without authorization*