P *Item*	CODICE *Code*	DESCRIZIONE *Designation*
1	ZVIT087..	Cartuccia termostatica
2	ZVIT028	Cartuccia deviatore
3	ZGHI003	Ghiera fermacartuccia
4	ZMAN125..	Maniglia per vitone ceramico
5	ZRAC022..	Raccordo 1/2" con OR
6	ZRAC066..	Raccordo superiore 1/2" con OR
7	ZSED029..	Sede per miscelatori termostatici con valvolina e anello
8	ZACC281	Valvolina antiritorno D.15 modello CORTO
9	ZCAL023..	Calotta per miscelatori a parete
10	ZECC043..	Eccentrico con rosone per gruppi esterni
11	ZACC146	Valvolina antiritorno D.15 mod. normale Lungo
12	ZCOL980..	Riduzione 3/4" x 1/2"
13	ZSOF079LU	Soffione D300 Tondo MASTER KING in metallo giallo lucido
14	ZFLO001LU	Flessibile 1500mm doppia aggraffatura e calotta conica
15	ZDOC067..	Doccia MASTER
16	ZCOL813LU	Supporto scorrevole doccia x colonna ZCOL926KLIQLU giallo lucido
17	ZCOL814LU	Supporto fissaggio a muro x colonna ZCOL926KLIQLU giallo lucido
18	ZCOL815LU	Calotta 1/2 x colonna ZCOL926KLIQLU giallo lucido

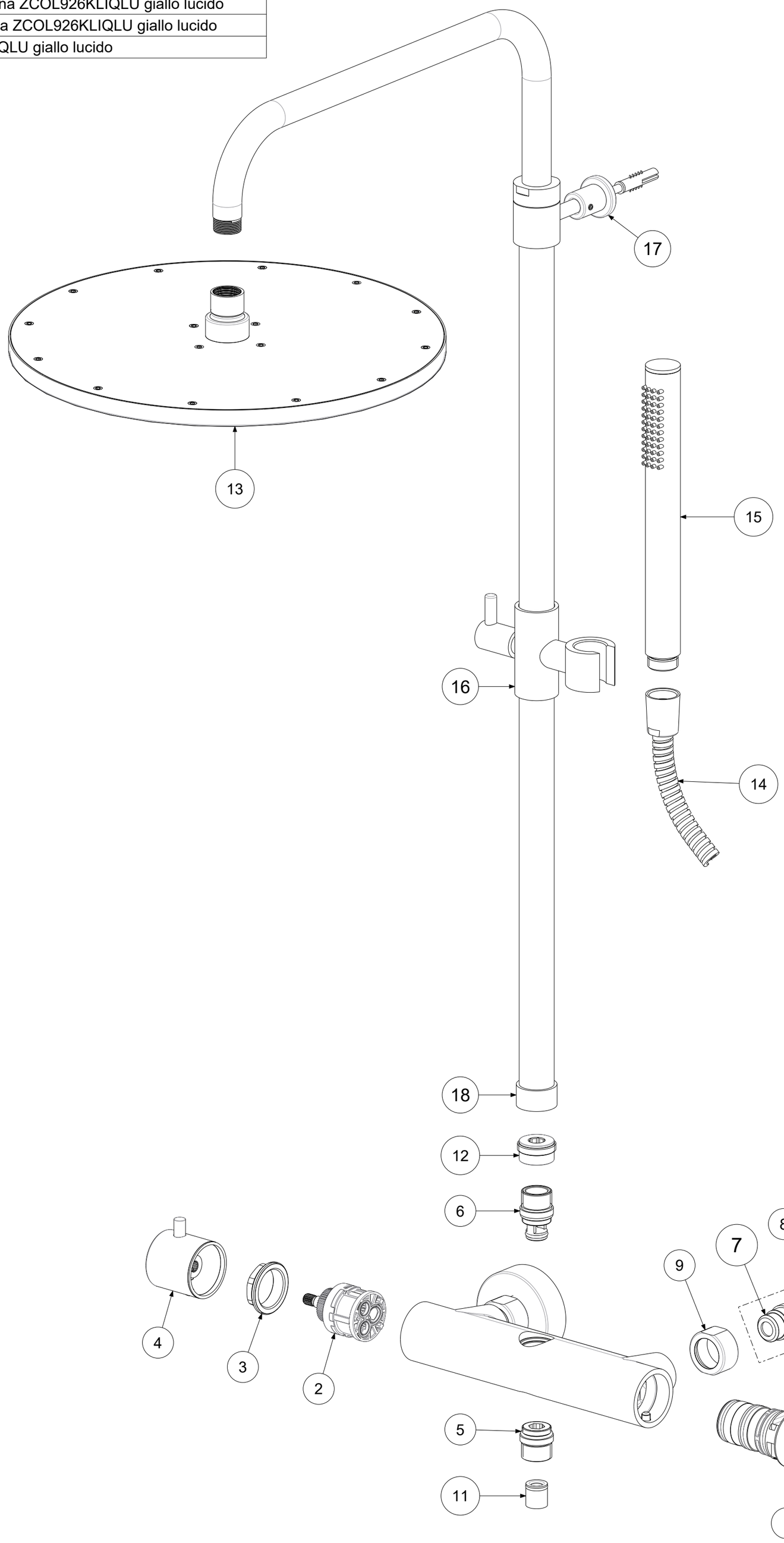

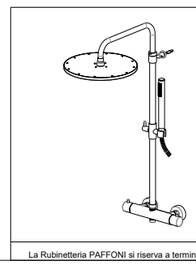

APPROVATO: *Approved:*			A2	SCALA *Scale*	1:2,5	MATERIALE *Material*	VARI
DISEGNATO: *Design:*	Bertoli	11/03/2022		UNITA' *Unit*	mm	SERIE *Range*	--
paffoni	DESCRIZIONE - *Description:*						
	Colonna doccia LVB c/soffione D.300 c/flex D.A. c/doccia Master + LIQ169LU-LA						
	FOGLIO - *Sheet:*	Ricambi	CODICE - *Part Number:*	**ZCOL926KLIQLU-LAV**			

La Rubinetteria PAFFONI si riserva a termini di legge la proprietà del presentedisegno con divieto di riprodurlo o comunicarlo a terzi senza autorizzazione - *Rubinetteria Paffoni reserves the ownership of this drawing by law with the prohibition of reproducing it or communicating it to third parties without authorization*