P *Item*	CODICE *Code*	DESCRIZIONE *Designation*
1	ZCOL812..	Blocco con deviatore x Colonna Belinda ZCOL200/201/202
2	ZDEV116..V	Deviatore c/valvolina x Colonna doccia Belinda ZCOL200/201/202
3	ZACC146	Valvolina antiritorno D.15 mod. normale Lungo
4	ZSED001..	Sede per miscelatori a parete
5	ZCAL009..	Calotta x gruppi esterni
6	ZCOL855..	Supporto a muro TONDO con fissaggio
7	ZSOF046..	Soffione ispezionabile D.215 BELINDA cromo
8	ZFLO001..	Flessibile 1500mm doppia aggraffatura e calotta conica
9	ZACC483	Pastiglia Riduttore di portata 9 l/min (Arancione)
10	ZDOC007..	Doccia IRIS cromo in sacchetto
11	ZSED002..	Sede per gruppi a muro
12	ZCAL003..	Calotta 3/4" per miscelatore a parete
13	ZVIT001	Vitone dischi ceramici 90° dx
14	ZCAP007..	Cappuccio coprivitone in ottone
15	ZMAN005..	Maniglia completa IRIS
16	ZPLA001..	Placchetta per maniglia IRIS
17	ZDEV035	Vitone completo per deviatore gruppo vasca
18	ZMAN059..	Leva deviatore per gruppo vasca
19	ZECC002..	Eccentrico Shark

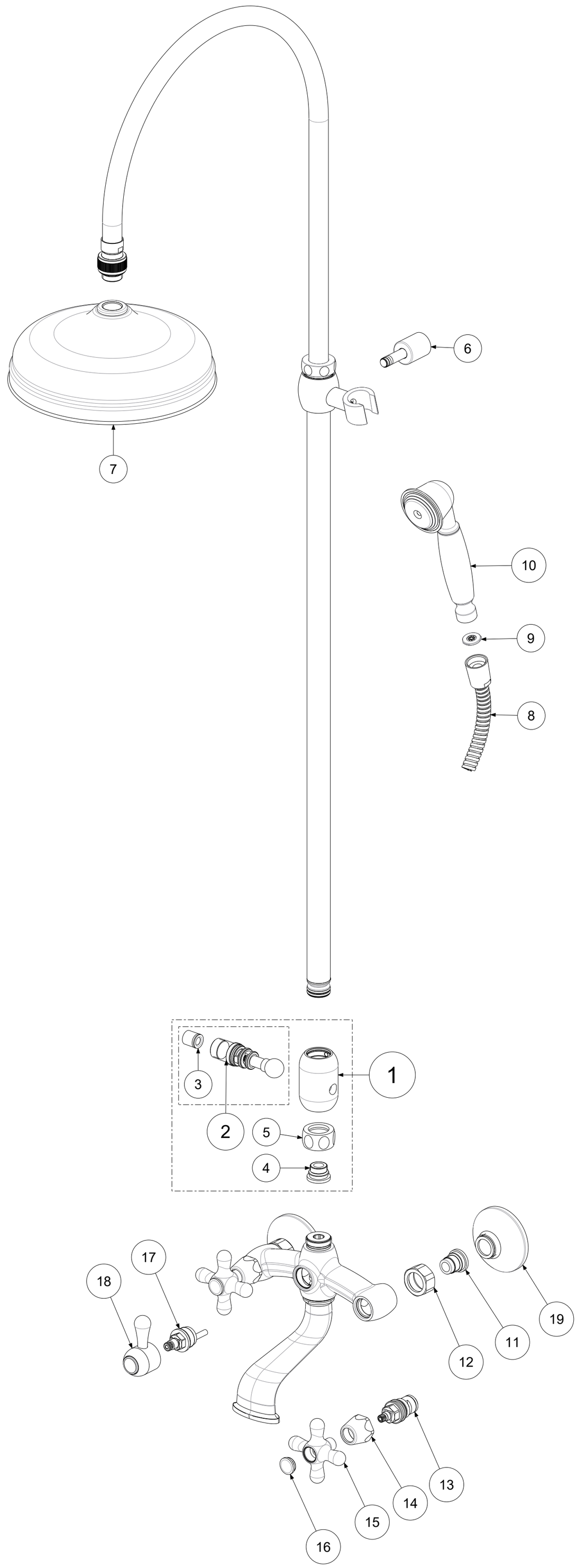

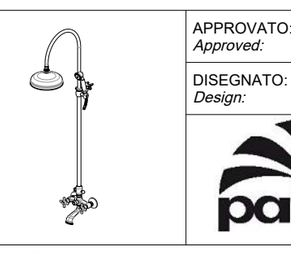

APPROVATO: *Approved:*			A2	SCALA *Scale*	1:3,333	MATERIALE *Material*	VARI
DISEGNATO: *Design:*	Bertoli	29/03/2022		UNITA' *Unit*	mm	SERIE *Range*	--
paffoni	DESCRIZIONE - *Description:*						
	Col. doc. Belinda c/tubo LUNGO c/dev.+rid.3/4 +doccia Iris+sof.Belinda+rid9 l/m						
	FOGLIO - *Sheet:*		Ricambi		CODICE - *Part Number:*	ZCOL202CR-022L-LAV	

La Rubinetteria PAFFONI si riserva a termini di legge la proprietà del presentedisegno con divieto di riprodurlo o comunicarlo a terzi senza autorizzazione - *Rubinetteria Paffoni reserves the ownership of this drawing by law with the prohibition of reproducing it or communicating it to third parties without authorization*