P *Item*	CODICE *Code*	DESCRIZIONE *Designation*
1	ZPIA132..	One-hole metal wall plate with gaskets

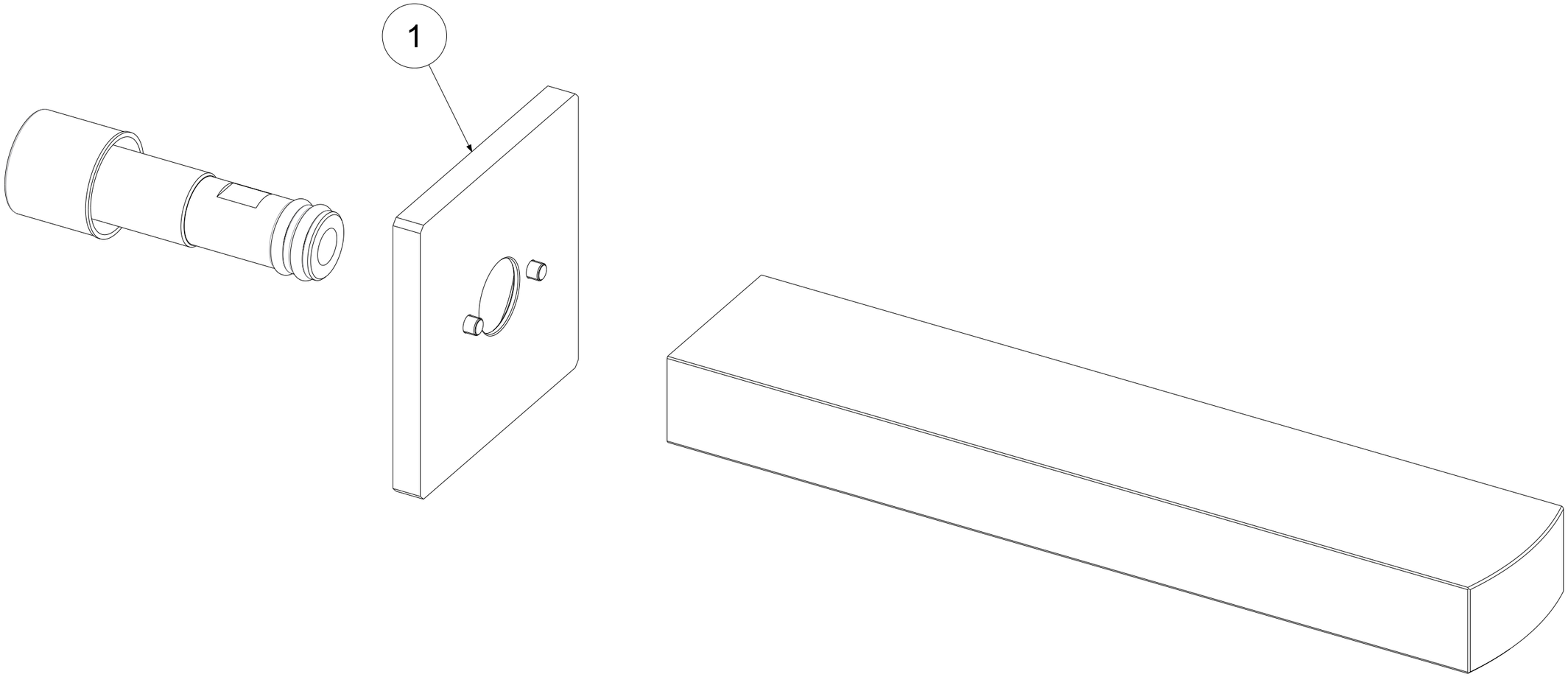

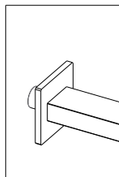

APPROVATO: *Approved:*			A3	SCALA *Scale*	1,000	MATERIALE *Material*	VARI
DISEGNATO: *Design:*	Bertoli	26/10/2022		UNITA' *Unit*	mm	SERIE *Range*	--
	DESCRIZIONE - *Description:*						
	Bocca muro Rettamngolare s/aer. c/racordo 1/2 con piastra *Wall spout without aerator with 1/2"G connection and plate*						
	FOGLIO - *Sheet:*		Ricambi_en		CODICE - *Part Number:*		**ZBOC111CR-SR**

La Rubinetteria PAFFONI si riserva a termini di legge la proprietà del presentedisegno con divieto di riprodurlo o comunicarlo a terzi senza autorizzazione - *Rubinetteria Paffoni reserves the ownership of this drawing by law with the prohibition of reproducing it or communicating it to third parties without authorization*