P *Item*	CODICE *Code*	DESCRIZIONE *Designation*
1	ZVIT005	Vitone unificato 1/2" con filetto
2	ZMAN008..	Maniglia Danubio completa
3	ZACC094	Vite 3/16 per maniglia
4	ZPLA016..	Placchetta Ø36mm con anello rosso o blu
5	ZCAN015..	Canna tubo "S" Ø16 mm interasse 160 mm con rompigetto
6	ZAER009..	Rompigetto Ø22x1F
7	ZCAL003..	Calotta 3/4" per miscelatore a parete
8	ZACC044..	Rosone 3/8" cromato

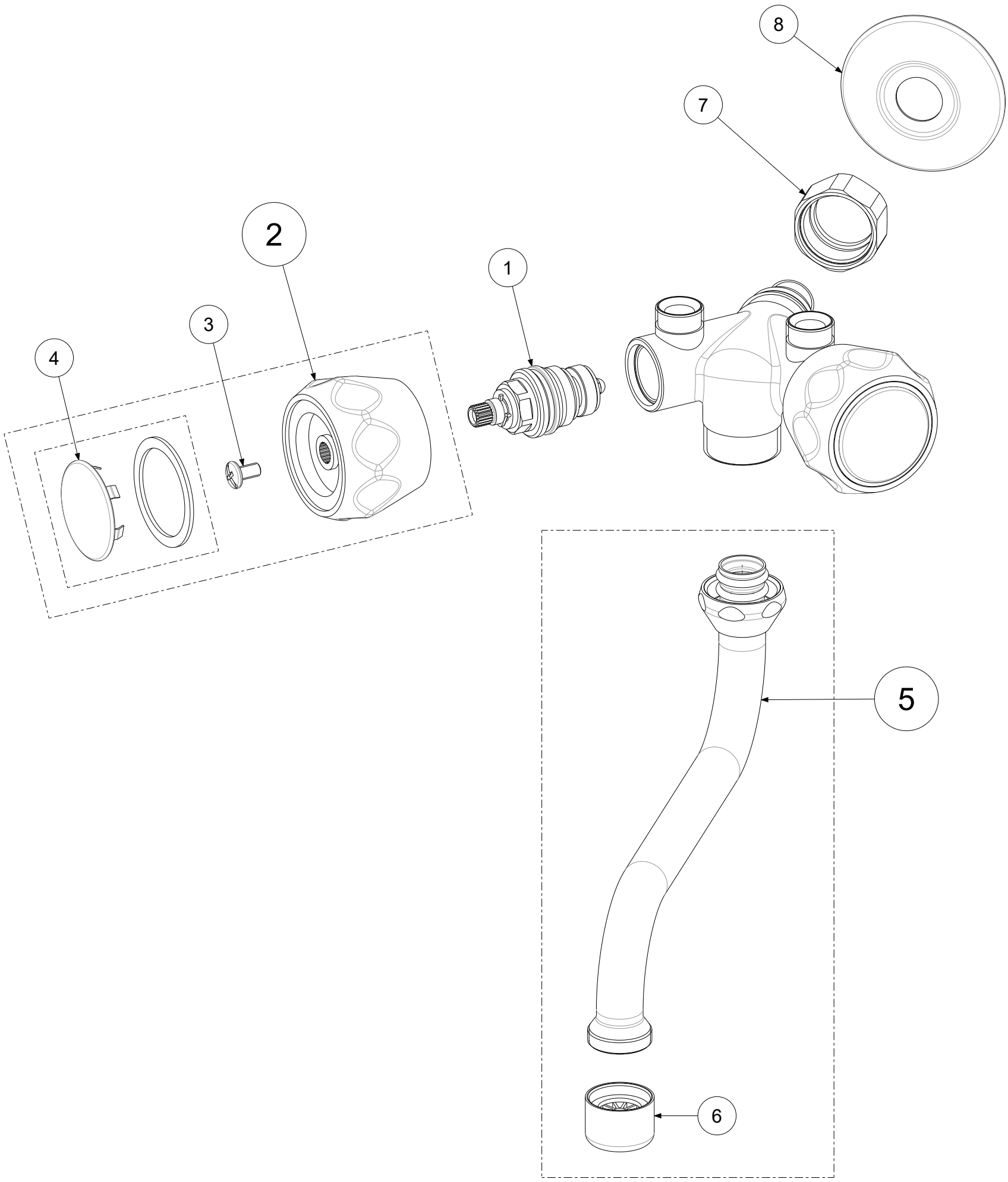

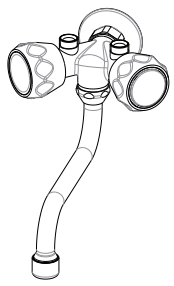

APPROVATO: *Approved:*			A3	SCALA *Scale*	1:1,538	MATERIALE *Material*	VARI
DISEGNATO: *Design:*	Bertoli	13/06/2024		UNITA' *Unit*	mm	SERIE *Range*	--
	DESCRIZIONE - *Description:*						
	Mix scaldabagno 3/8" senza tubi						
	FOGLIO - *Sheet:*		Ricambi		CODICE - *Part Number:*		**ZACC004CR**

La Rubinetteria PAFFONI si riserva a termini di legge la proprietà del presentedisegno con divieto di riprodurlo o comunicarlo a terzi senza autorizzazione - *Rubinetteria Paffoni reserves the ownership of this drawing by law with the prohibition of reproducing it or communicating it to third parties without authorization*