| P<br>*Item* | CODICE<br>*Code* | DESCRIZIONE<br>*Designation* |
|---|---|---|
| 1 | ZA91104R | Cartuccia miscelatore D.35 s/distributore CON REGOLAZIONE |
| 2 | ZGHI010 | Ghiera ferma cartuccia 37 x 1 |
| 3 | ZCAP034.. | Cappuccio sottoleva metallo 37x1 |
| 4 | ZDEV100.. | Deviatore completo |
| 5 | ZPIA075.. | Piastra Rettangolare abs 2 fori c/O.R. |
| 6 | ZLEV143.. | Leva completa RED |

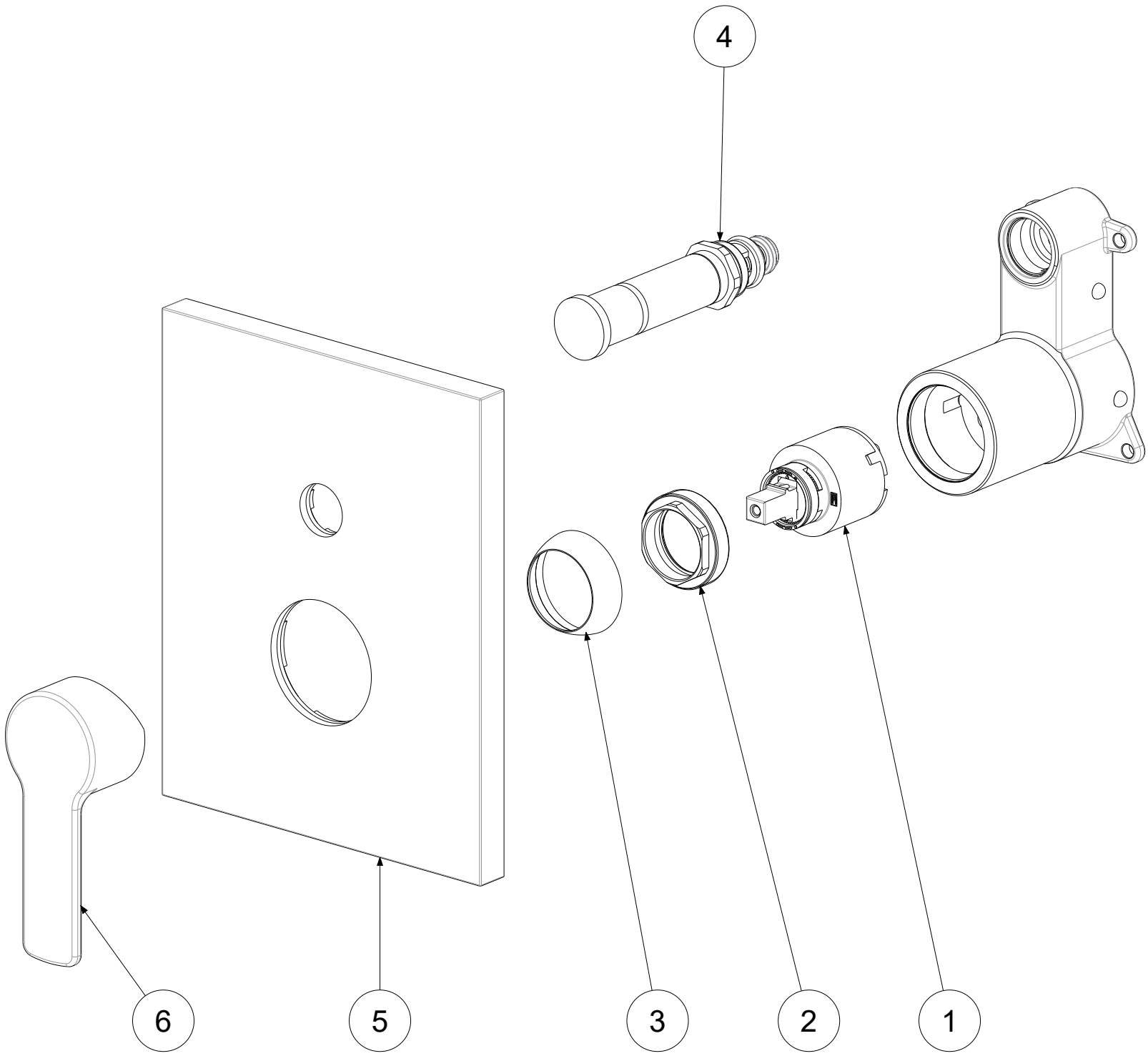


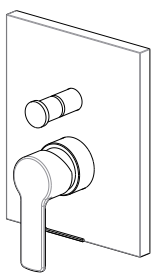

| | | | | | | | |
|---|---|---|---|---|---|---|---|
| APPROVATO:<br>*Approved:* | | | A3 | SCALA<br>*Scale* | 1:2 | MATERIALE<br>*Material* | VARI |
| DISEGNATO:<br>*Design:* | Bertoli | 08/03/2021 | | UNITA'<br>*Unit* | mm | SERIE<br>*Range* | WEST |

DESCRIZIONE - *Description:*

Miscelatore incasso con deviatore PBOX 015 piastra ABS WEST--
*External set for concealed shower mixer with diverter for P-BOX for 015*

| FOGLIO - *Sheet:* | Ricambi | CODICE - *Part Number:* | **WSBOX015CR** |
|---|---|---|---|

La Rubinetteria PAFFONI si riserva a termini di legge la proprietà del presentedisegno con divieto di riprodurlo o comunicarlo a terzi senza autorizzazione - *Rubinetteria Paffoni reserves the ownership of this drawing by law with the prohibition of reproducing it or communicating it to third parties without authorization*