P *Item*	CODICE *Code*	DESCRIZIONE *Designation*
1	ZA91104R	Cartuccia miscelatore D.35 s/distributore CON REGOLAZIONE
2	ZGHI010	Ghiera ferma cartuccia 37 x 1
3	ZCAP034..	Cappuccio sottoleva metallo 37x1
4	ZLEV143..	Leva completa RED
5	ZRAC084..	Raccordo 3/4' con OR
6	ZSED001..	Sede per miscelatori a parete
7	ZCAL007..	Calotta per miscelatori a parete
8	ZECC029..	Eccentrico con rosone 1/2"x3/4"

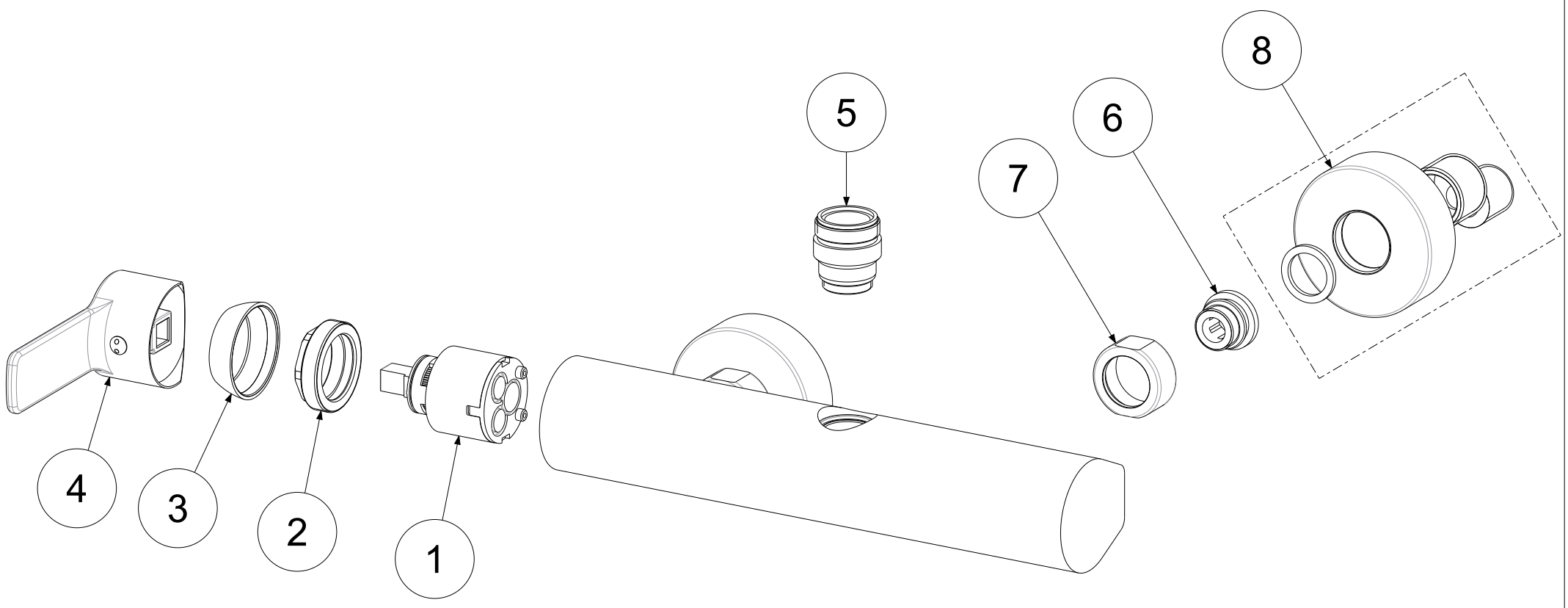

APPROVATO: *Approved:*			A3	SCALA *Scale*	0,450	MATERIALE *Material*	VARIOUS
DISEGNATO: *Design:*	Bertoli	14/03/2019		UNITA' *Unit*	mm	SERIE *Range*	WEST

DESCRIZIONE - *Description:*

Miscelatore doccia esterno 3/4' Rovesciato WEST
Shower mixer overturned without shower set

FOGLIO - *Sheet:*	Ricambi	CODICE - *Part Number:*	**WS168RCR**

La Rubinetteria PAFFONI si riserva a termini di legge la proprietà del presentedisegno con divieto di riprodurlo o comunicarlo a terzi senza autorizzazione - *Rubinetteria Paffoni reserves the ownership of this drawing by law with the prohibition of reproducing it or communicating it to third parties without authorization*