P *Item*	CODICE *Code*	DESCRIZIONE *Designation*
1	ZA91191	Cartuccia completa Ø35mm APERTA
2	ZGHI010	Ghiera ferma cartuccia 37 x 1
3	ZCAP034..	Cappuccio sottoleva metallo 37x1
4	ZLEV143..	Leva completa RED
5	ZAER006..	Snodo con aeratore
6	ZAER002..	Aeratore 24x1
7	ZBAS038..	Basetta con o-ring
8	ZFIS043	Set fissaggio
9	ZFLX001..	Set flex inox 3/8" cm.35 c/guar.

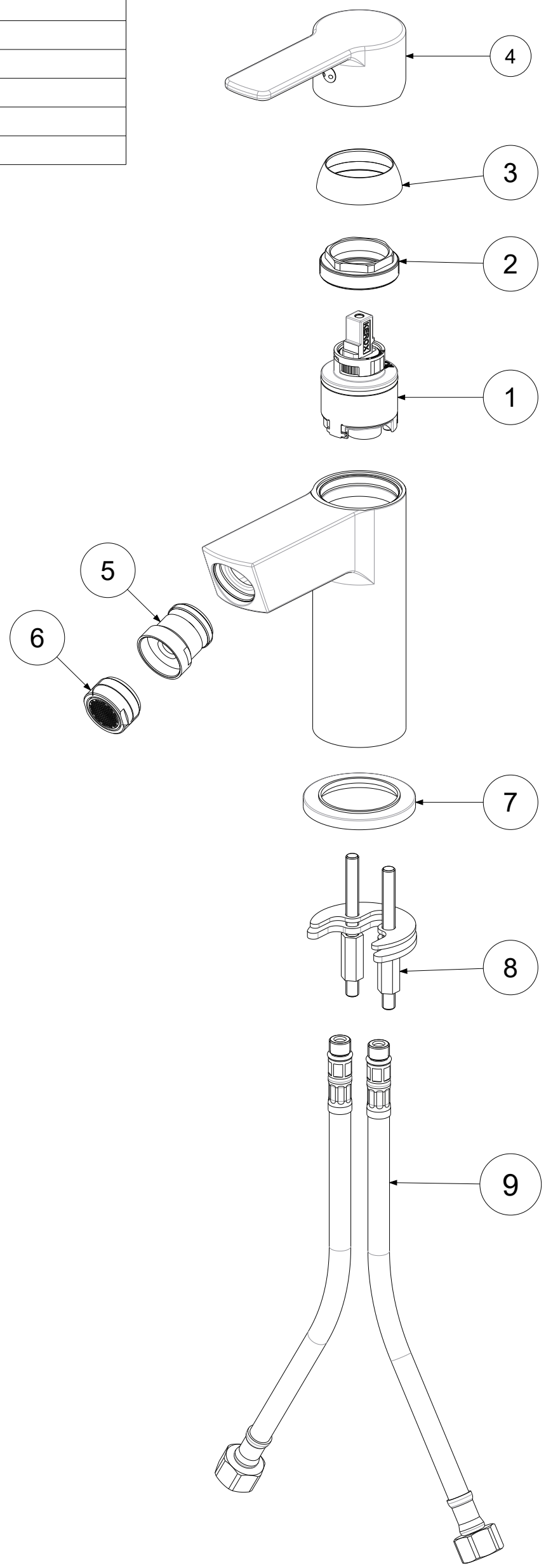

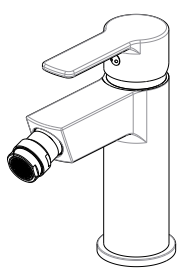

APPROVATO: *Approved:*			A3	SCALA *Scale*	0,450	MATERIALE *Material*	VARI
DISEGNATO: *Design:*	Bertoli	26/05/2020		UNITA' *Unit*	mm	SERIE *Range*	WEST
	DESCRIZIONE - *Description:*						
	Miscelatore bidet T/C WEST						
	FOGLIO - *Sheet:*		Ricambi		CODICE - *Part Number:*		**WS131CR**

La Rubinetteria PAFFONI si riserva a termini di legge la proprietà del presentedisegno con divieto di riprodurlo o comunicarlo a terzi senza autorizzazione - *Rubinetteria Paffoni reserves the ownership of this drawing by law with the prohibition of reproducing it or communicating it to third parties without authorization*