P *Item*	CODICE *Code*	DESCRIZIONE *Designation*
1	ZA91104R	Cartuccia miscelatore D.35 s/distributore CON REGOLAZIONE
2	ZGHI010	Ghiera ferma cartuccia 37 x 1
3	ZCAP034..	Cappuccio sottoleva metallo 37x1
4	ZLEV143..	Leva completa RED
5	ZPIA026..	Piastra 1 foro ABScon guar. x misc.incasso 010

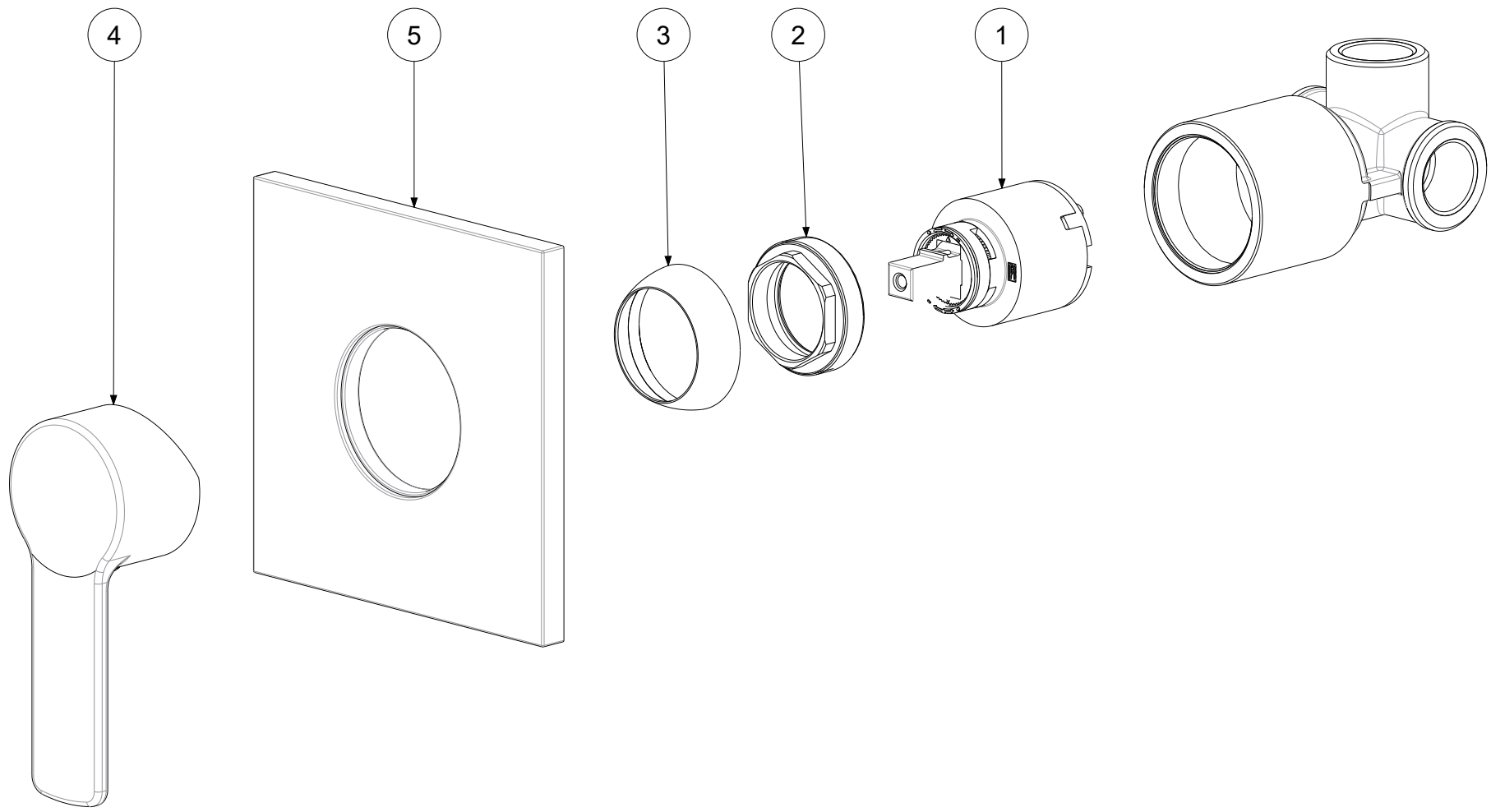

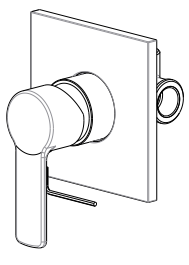

APPROVATO: *Approved:*			A3	SCALA *Scale*	0,600	MATERIALE *Material*	VARI
DISEGNATO: *Design:*	Bertoli	05/11/2021		UNITA' *Unit*	mm	SERIE *Range*	WEST

DESCRIZIONE - *Description:*

Miscelatore incasso WEST
Concealed shower mixer

FOGLIO - *Sheet:*	Ricambi	CODICE - *Part Number:*	**WS010CR**

La Rubinetteria PAFFONI si riserva a termini di legge la proprietà del presentedisegno con divieto di riprodurlo o comunicarlo a terzi senza autorizzazione - *Rubinetteria Paffoni reserves the ownership of this drawing by law with the prohibition of reproducing it or communicating it to third parties without authorization*