P *Item*	CODICE *Code*	DESCRIZIONE *Designation*
1	ZA91104R	Cartuccia miscelatore D.35 s/distributore CON REGOLAZIONE
2	ZGHI010	Ghiera ferma cartuccia 37 x 1
3	ZCAP034..	Cappuccio sottoleva metallo 37x1
4	ZDEV048..	Deviatore completo per miscelatore incasso
5	ZPIA056..	Piastra 4 fori in acciaio inox con guarnizioni
6	ZLEV143..	Leva completa RED
7	ZRAC022..	Raccordo 1/2" con OR
8	ZACC146	Valvolina antiritorno D.15 mod. normale Lungo
9	ZFLO018..	Flex cm.150 D.AGGR. c/doppia calotta conica
10	ZDOC117..	Doccetta premium completa
11	ZBOC065..	Bocca standard con aeratore
12	ZAER003..	Aeratore Ø28x1M

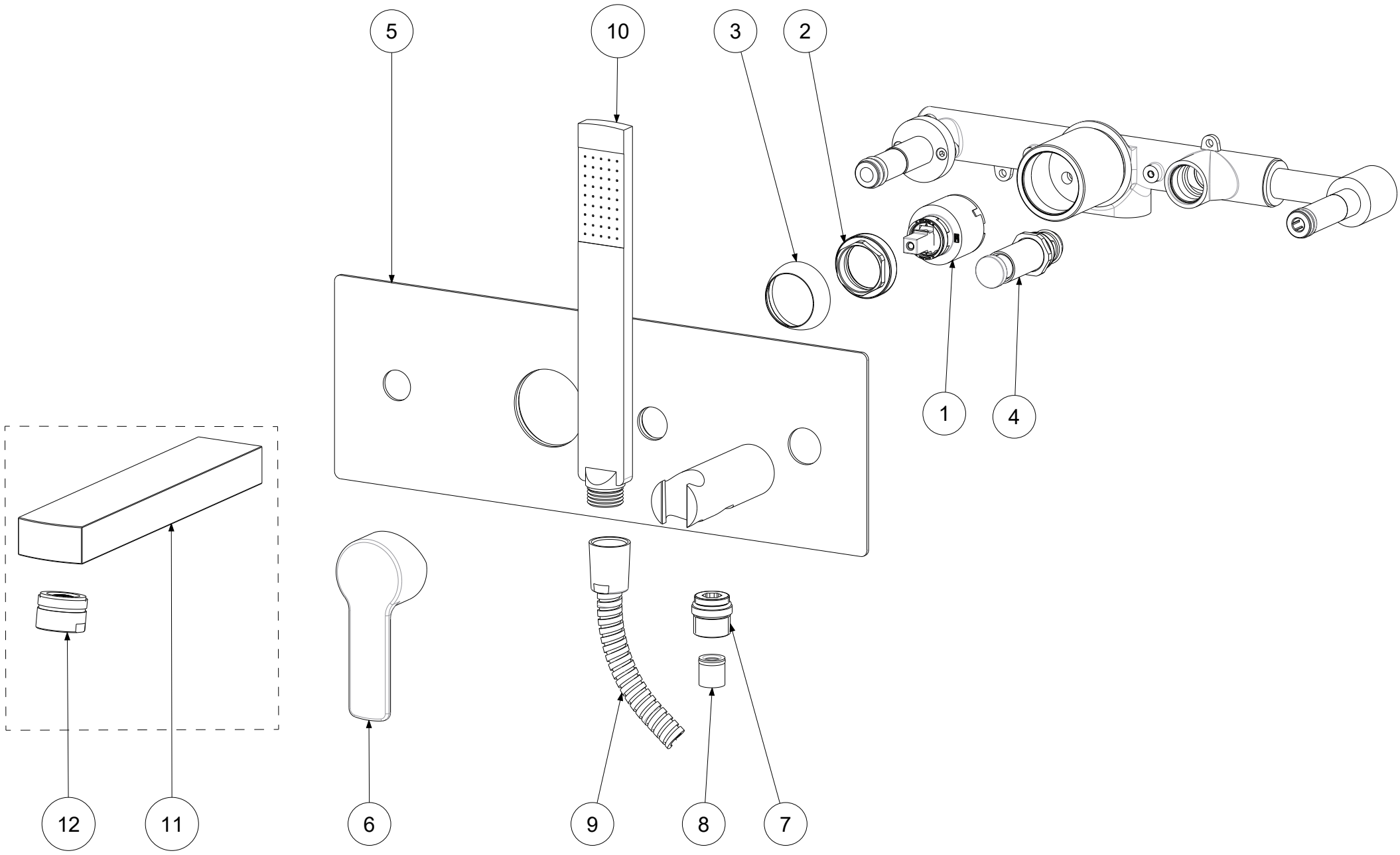

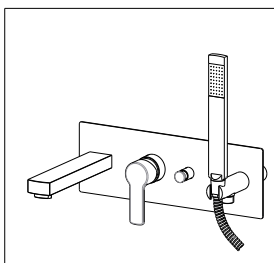

APPROVATO: *Approved:*			A3	SCALA *Scale*	0,350	MATERIALE *Material*	VARI
DISEGNATO: *Design:*	Bertoli	11/06/2019		UNITA' *Unit*	mm	SERIE *Range*	WEST
	DESCRIZIONE - *Description:* Miscelatore vasca incasso con deviatore bocca er. e doccia WEST						
	FOGLIO - *Sheet:*	RICAMBI		CODICE - *Part Number:*			**WS001CR**

La Rubinetteria PAFFONI si riserva a termini di legge la proprietà del presentedisegno con divieto di riprodurlo o comunicarlo a terzi senza autorizzazione - *Rubinetteria Paffoni reserves the ownership of this drawing by law with the prohibition of reproducing it or communicating it to third parties without authorization*