| P<br>*Item* | CODICE<br>*Code* | DESCRIZIONE<br>*Designation* |
|---|---|---|
| 1 | ZVIT001 | Vitone dischi ceramici 90° dx |
| 2 | ZCAP007.. | Cappuccio coprivitone in ottone |
| 3 | ZMAN056.. | Maniglia Belinda completa |
| 4 | ZACC096 | Vite 4MA per maniglia vitone ceramico |
| 5 | ZPLA021..F | Placchetta "cold" (freddo) maniglia Belinda |
| 6 | ZACC045.. | Rosone ottone 1/2" |

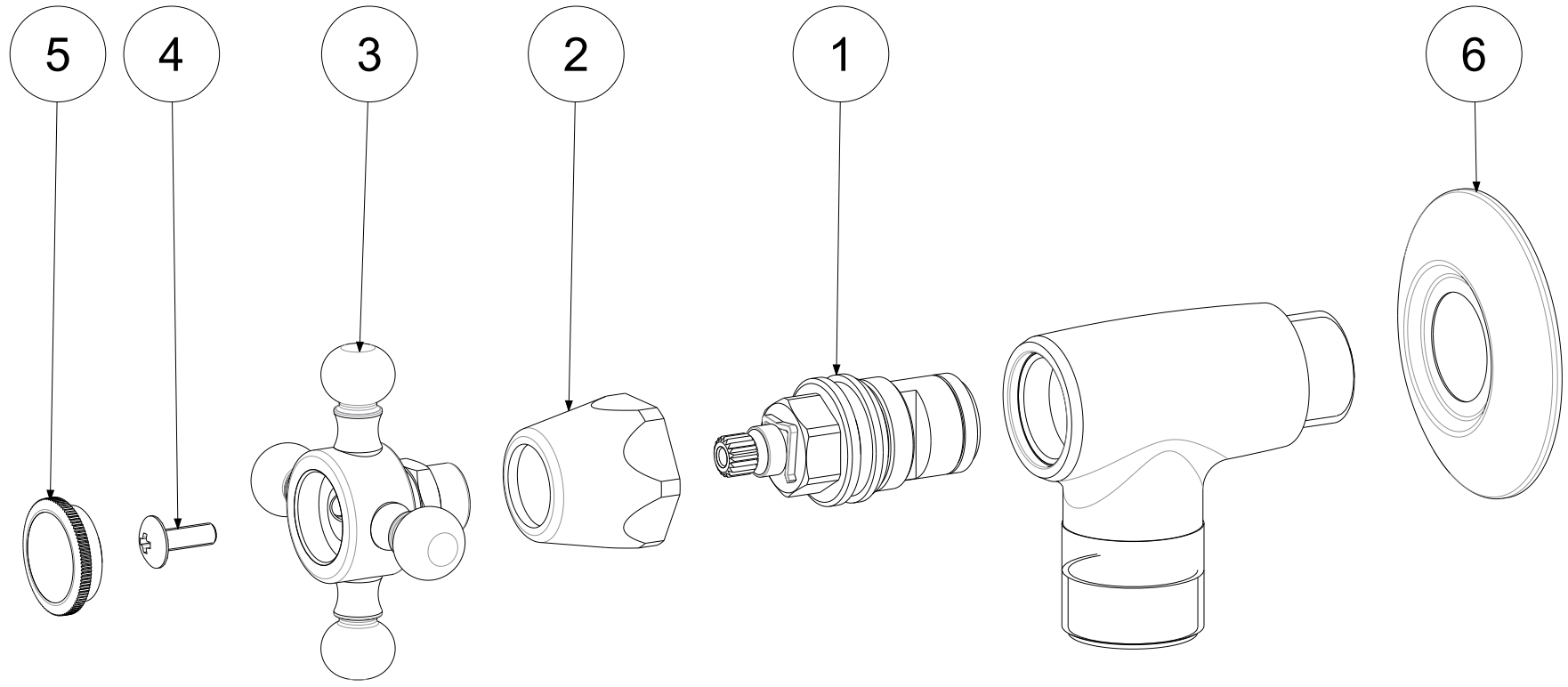


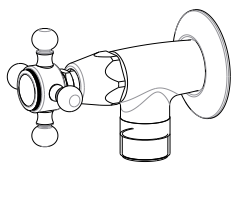

| | | | | | | | |
|---|---|---|---|---|---|---|---|
| APPROVATO:<br>*Approved:* | | | A3 | SCALA<br>*Scale* | 1:1,25 | MATERIALE<br>*Material* | VARI |
| DISEGNATO:<br>*Design:* | Giampani | 16/03/2021 | | UNITA'<br>*Unit* | mm | SERIE<br>*Range* | VIOLA |

DESCRIZIONE - *Description:*

Rubinetto joker 1/2' c/rosone
*Joker tap 1/2"x3/4"*

| | | | |
|---|---|---|---|
| FOGLIO - *Sheet:* | Ricambi | CODICE - *Part Number:* | **VLV206CR** |

La Rubinetteria PAFFONI si riserva a termini di legge la proprietà del presentedisegno con divieto di riprodurlo o comunicarlo a terzi senza autorizzazione - *Rubinetteria Paffoni reserves the ownership of this drawing by law with the prohibition of reproducing it or communicating it to third parties without authorization*