P *Item*	CODICE *Code*	DESCRIZIONE *Designation*
1	ZVIT001	Vitone dischi ceramici 90° dx
2	ZCAP007..	Cappuccio coprivitone in ottone
3	ZMAN056..	Maniglia Belinda completa
4	ZACC096	Vite 4MA per maniglia vitone ceramico
5	ZPLA021..F	Placchetta "cold" (freddo) maniglia Belinda
6	ZPLA021..C	Placchetta "hot" (caldo) maniglia Belinda
7	ZFIS079	Set fissaggio
8	ZFLX001..	Set flex inox 3/8" cm.35 c/guar.
9	ZCANA007..	Canna tubo C Ø18 interasse 150mm con aeratore
10	ZAER001..	Aeratore Ø22x1F
11	ZAST002..	Asta Ø4 mm con snodino
12	ZSCA002..	Scarico 1'1/4 modello NEW (ZM) c/tappo host.

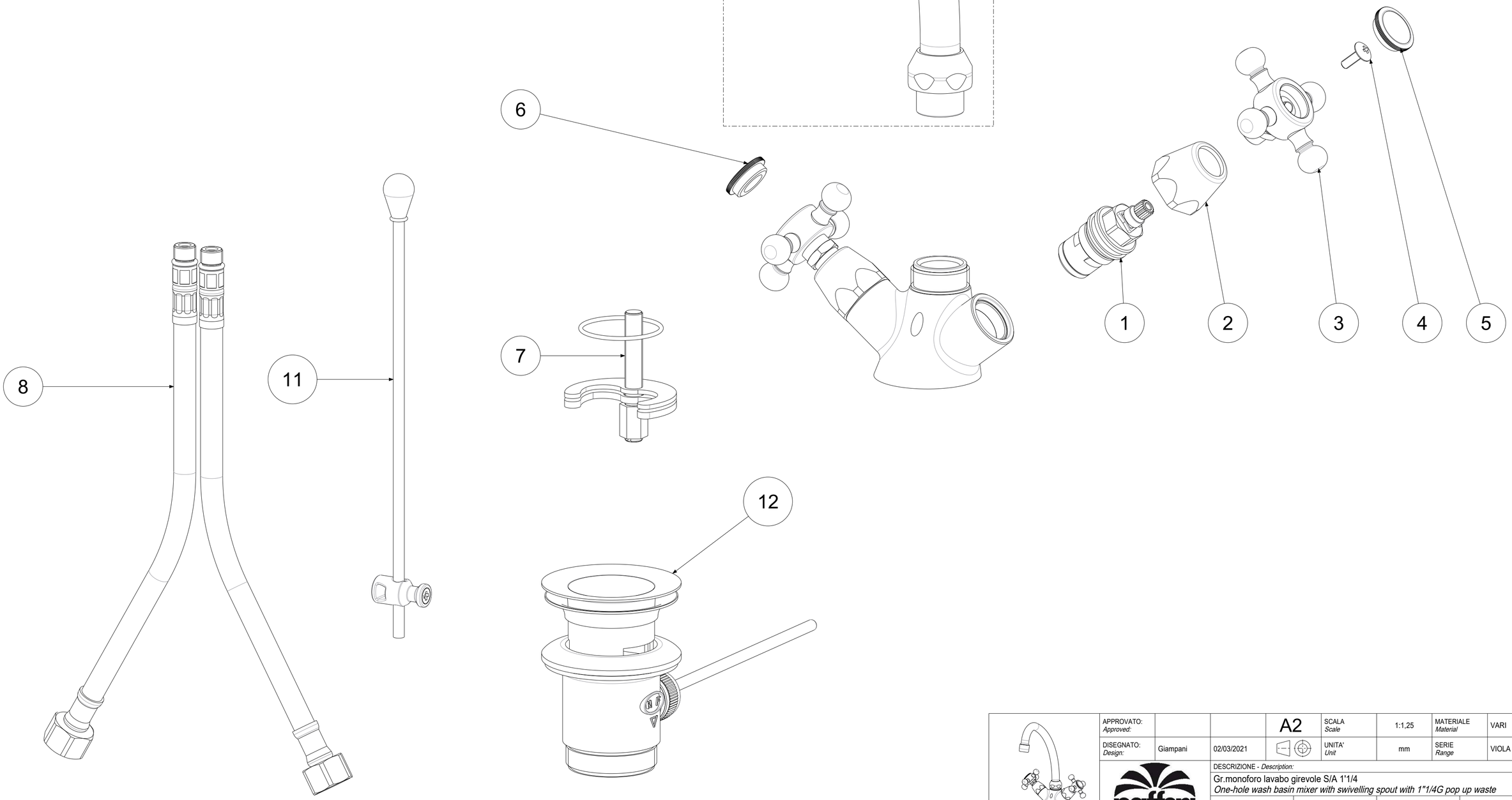

APPROVATO: *Approved:*			A2	SCALA *Scale*	1:1,25	MATERIALE *Material*	VARI
DISEGNATO: *Design:*	Giampani	02/03/2021		UNITA' *Unit*	mm	SERIE *Range*	VIOLA
	DESCRIZIONE - *Description:* Gr.monoforo lavabo girevole S/A 1'1/4 *One-hole wash basin mixer with swivelling spout with 1"1/4G pop up waste*						
	FOGLIO - *Sheet:*		Ricambi		CODICE - *Part Number:*		**VLV077CR**

La Rubinetteria PAFFONI si riserva a termini di legge la proprietà del presentedisegno con divieto di riprodurlo o comunicarlo a terzi senza autorizzazione - *Rubinetteria Paffoni reserves the ownership of this drawing by law with the prohibition of reproducing it or communicating it to third parties without authorization*