P *Item*	CODICE *Code*	DESCRIZIONE *Designation*
1	ZFIS019	Set fissaggio piantane
2	ZVIT001	Vitone dischi ceramici 90° dx
3	ZCAP006..	Cappuccio scorrevole a campana
4	ZMAN056..	Maniglia Belinda completa
5	ZACC096	Vite 4MA per maniglia vitone ceramico
6	ZPLA021..F	Placchetta "cold" (freddo) maniglia Belinda
7	ZPLA021..C	Placchetta "hot" (caldo) maniglia Belinda
8	ZBOC009..TC	Bocca per batteria lavabo senza scarico
9	ZAER002..	Aeratore 24x1
10	ZFIS004	Set di fissaggio
11	ZFLX019..	Set flex inox cm.13 (2 pezzi) F1/2"

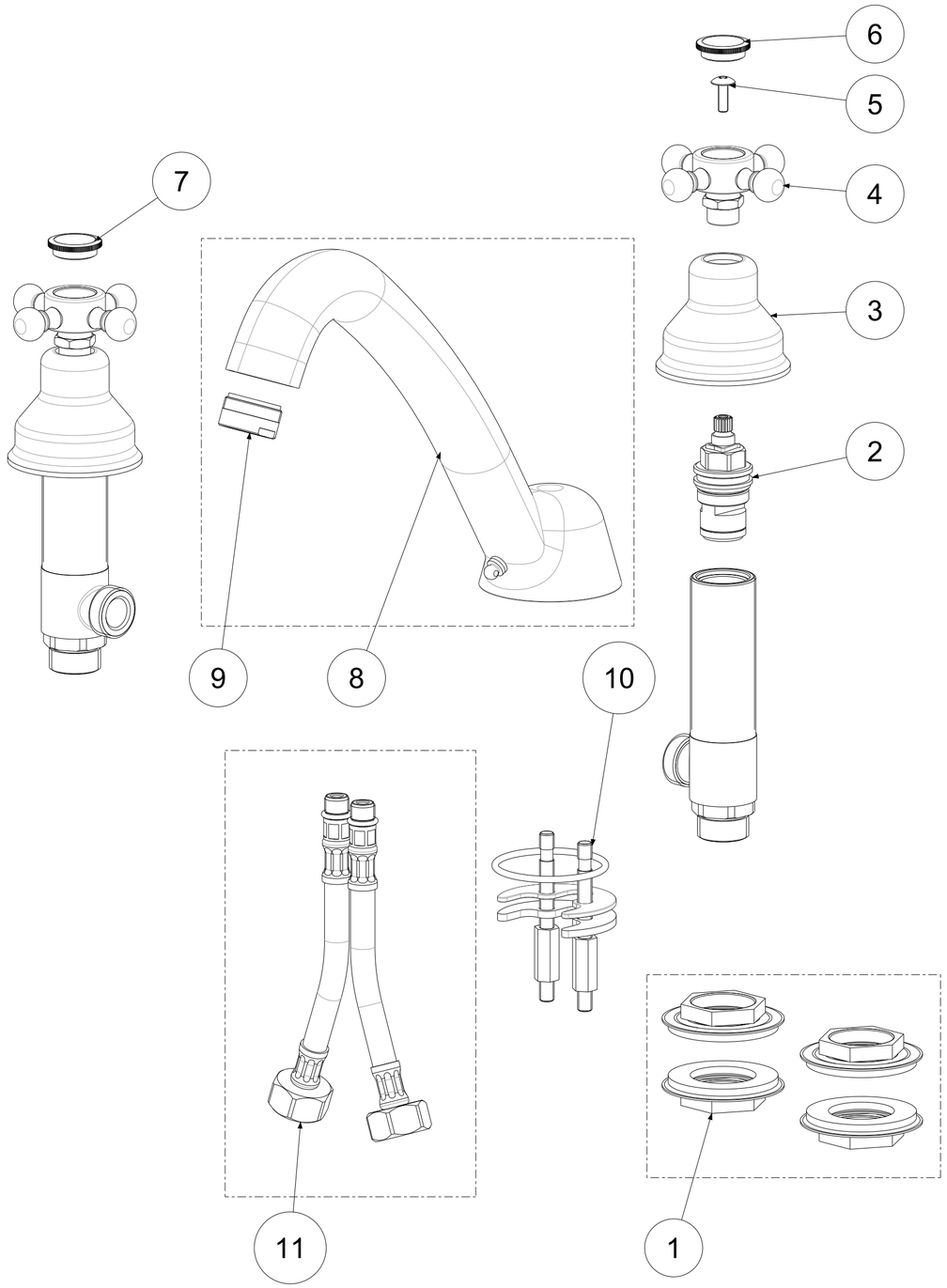

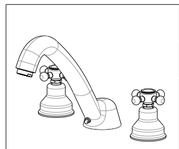

APPROVATO: *Approved:*			A2	SCALA *Scale*	1:1,667	MATERIALE *Material*	VARI
DISEGNATO: *Design:*	Giampani	26/02/2021		UNITA' *Unit*	mm	SERIE *Range*	VIOLA

DESCRIZIONE - *Description:*

Batteria lavabo T/C
Wash basin mixer blank head

FOGLIO - *Sheet:*	Ricambi	CODICE - *Part Number:*	**VLV052CR**

La Rubinetteria PAFFONI si riserva a termini di legge la proprietà del presentedisegno con divieto di riprodurlo o comunicarlo a terzi senza autorizzazione - *Rubinetteria Paffoni reserves the ownership of this drawing by law with the prohibition of reproducing it or communicating it to third parties without authorization*