COLLEZIONE

tilt

IMMAGINE PRODOTTO

DISEGNO TECNICO

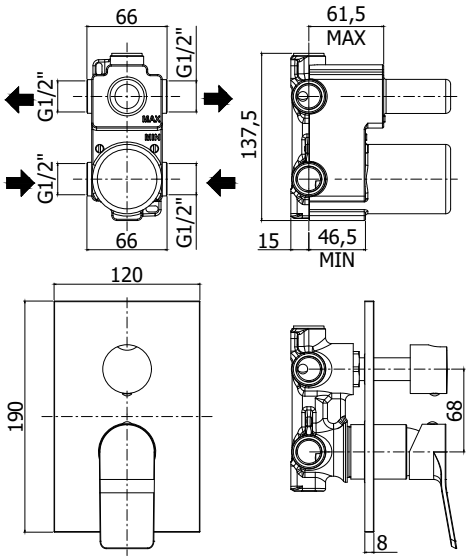

DESCRIZIONE

Miscelatore incasso doccia (2 uscite) completo di:
- piastra 120x190mm
- attacchi 1/2"G

ART.

TI 018 . .
con cartuccia deviatore (2 uscite + 1 posizione combinata)

ZPRO 068 . .
Prolunga con deviatore per artt. 018-019
- H30mm

FINITURE

TI
CR - cromo
CR/M - cromo con piastra acciaio inox
BO/M - bianco opaco con piastra acciaio inox
NO/M - nero opaco con piastra acciaio inox
ST/M - steel looking con piastra acciaio inox

ZPRO
CR - cromo
BO - bianco opaco
NO - nero opaco
ST - finitura steel looking

DOCUMENTAZIONE

DIAGRAMMA PORTATA 1
ISTRUZIONI INSTALLAZIONE
ESPLOSO RICAMBI 1
ESPLOSO RICAMBI 2

PAGINA PRODOTTO

www.paffoni.it