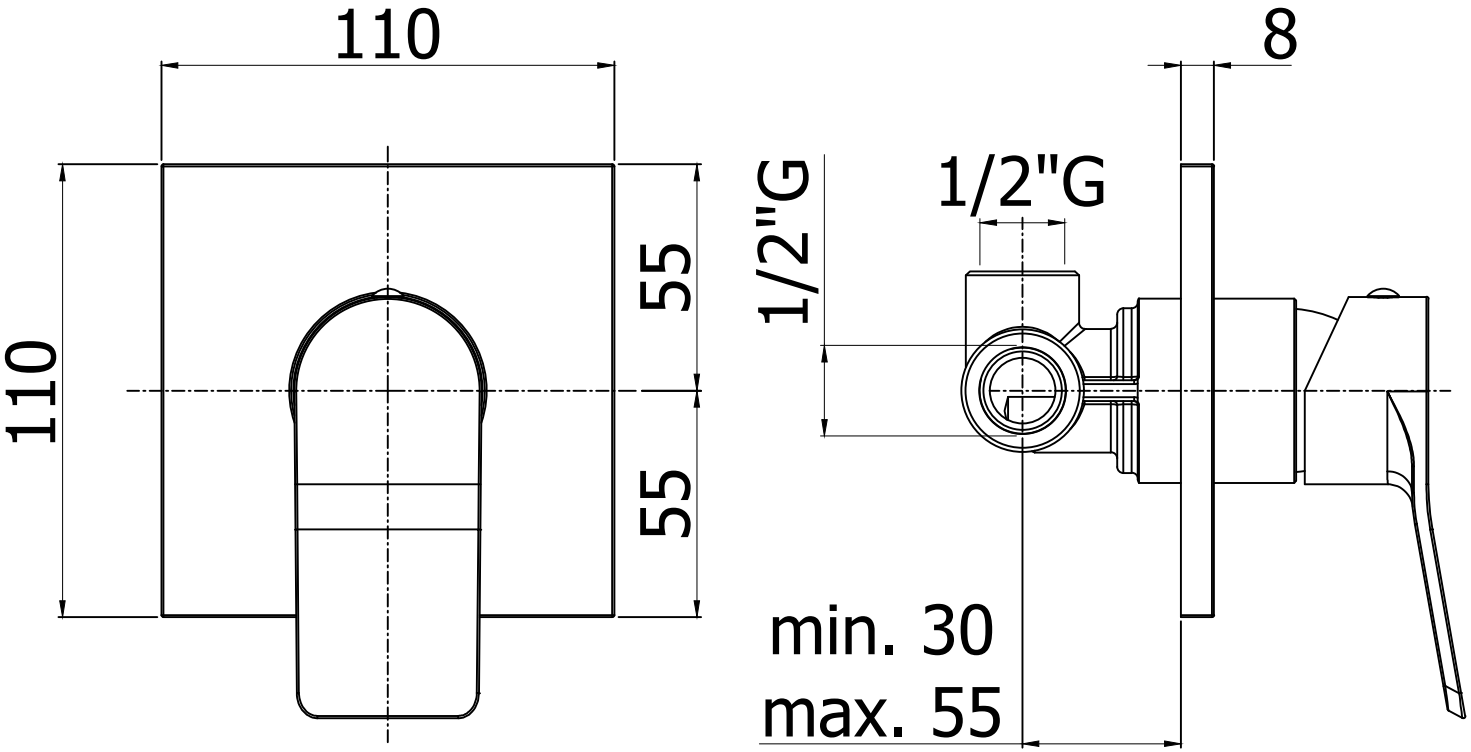
110
110
55
55
8
1/2"G
1/2"G
min. 30
max. 55