P *Item*	CODICE *Code*	DESCRIZIONE *Designation*
1	ZACC513..	Canotto copri bicchiere
2	ZCAP062..	Cappuccio sottoleva in metallo
3	ZPIA110..	Piastra in acciaio inox 2 fori con guarnizioni
4	ZLEV180..	Leva completa Tango
5	ZBOC108..	Bocca con aeratore l.200mm
6	ZAER090	Aeratore M24x1 SLIM AIR con chiavetta
7	ZAER091	Chiave montaggio aeratore SLIM AIR

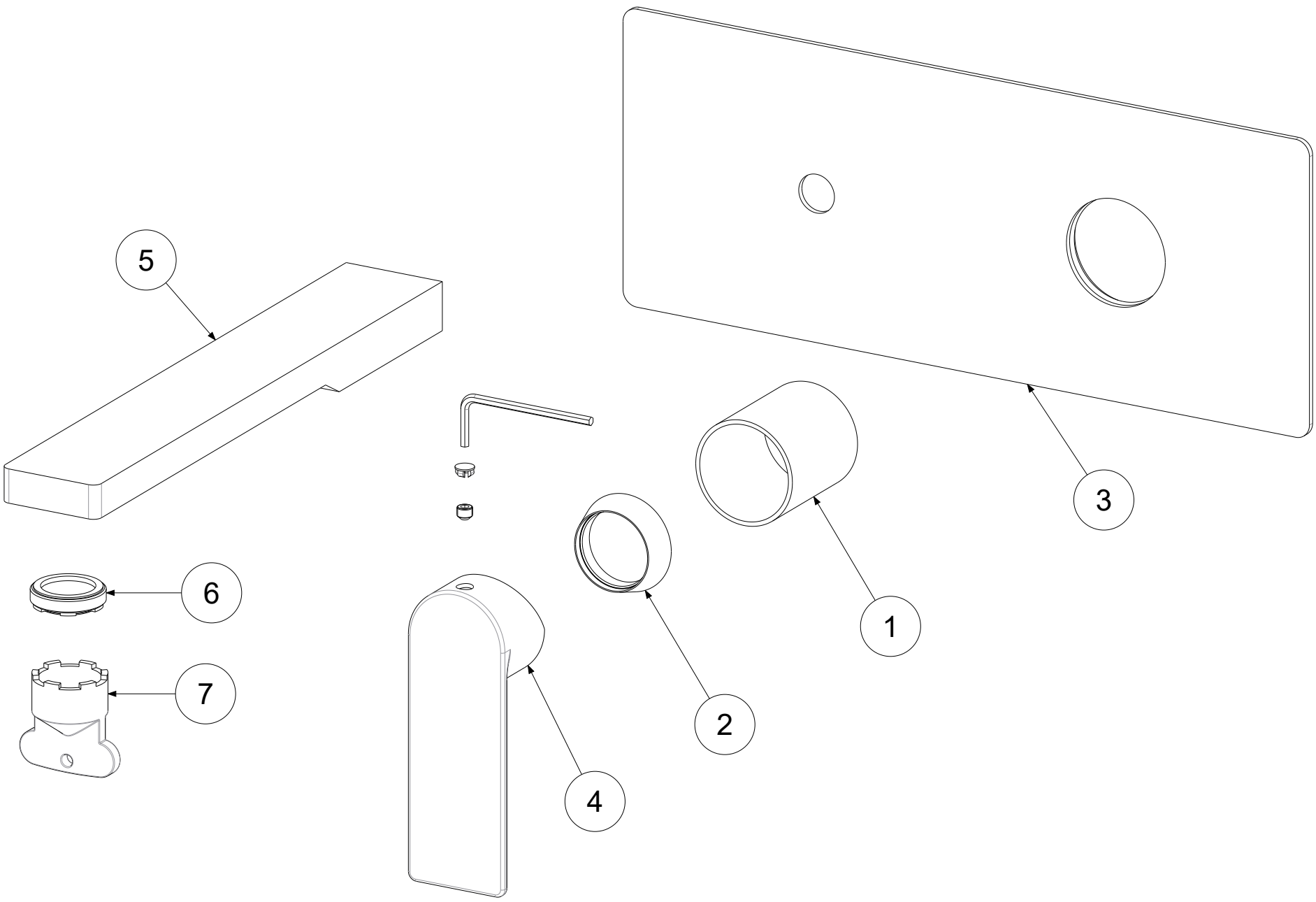

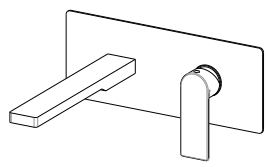

APPROVATO: *Approved:*			A3	SCALA *Scale*	1:1,667	MATERIALE *Material*	VARI
DISEGNATO: *Design:*	Gaboardi	26/01/2024		UNITA' *Unit*	mm	SERIE *Range*	TANGO

DESCRIZIONE - *Description:*

Set esterno con Piastra rettangolare metallo e bocca mm 200 per PBOX002 TANGO --

FOGLIO - *Sheet:*	Ricambi	CODICE - *Part Number:*	**TABOX105CR**

La Rubinetteria PAFFONI si riserva a termini di legge la proprietà del presentedisegno con divieto di riprodurlo o comunicarlo a terzi senza autorizzazione - *Rubinetteria Paffoni reserves the ownership of this drawing by law with the prohibition of reproducing it or communicating it to third parties without authorization*