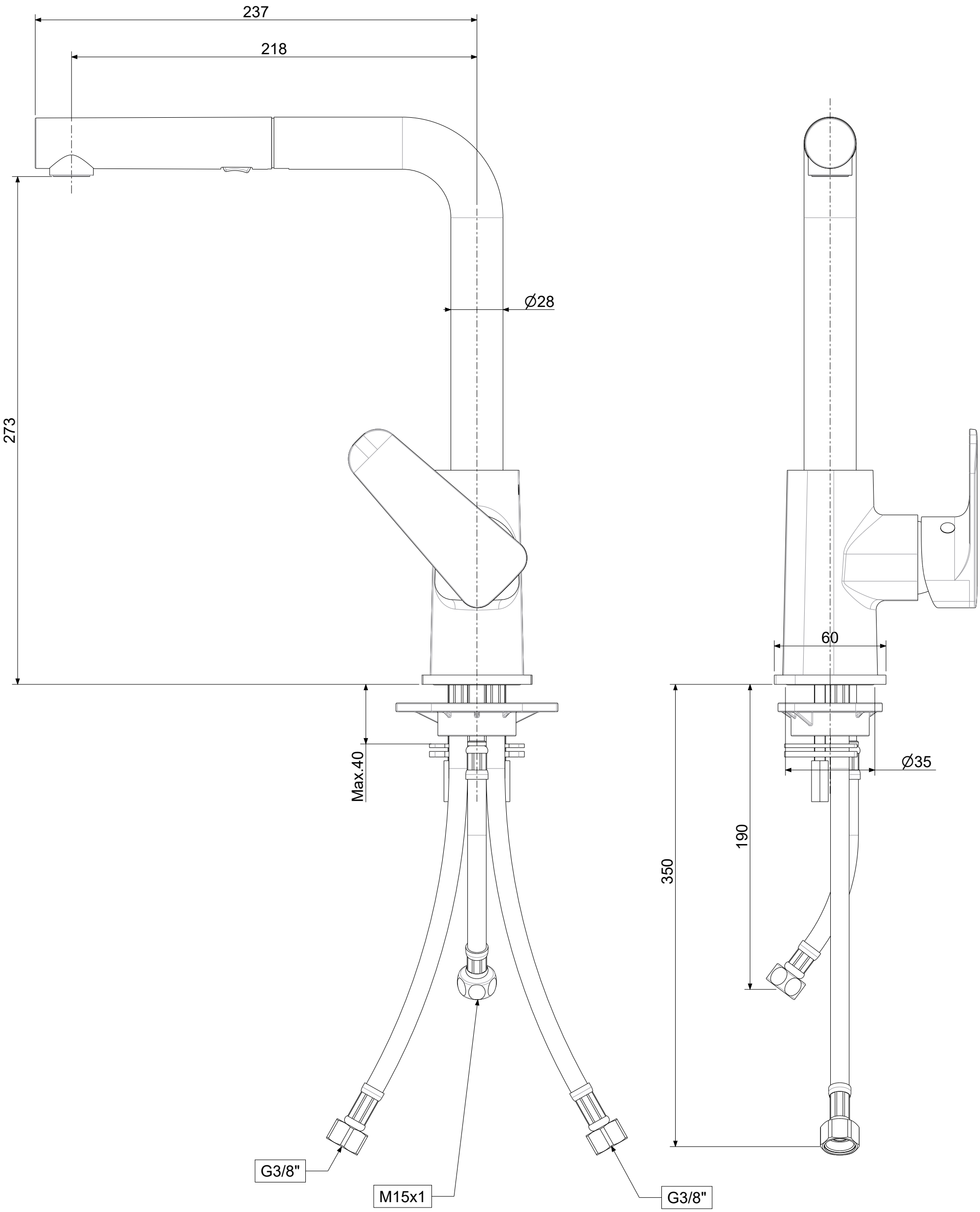

APPROVATO: *Approved:*			A3	SCALA *Scale*	1:2	MATERIALE *Material*	VARI
DISEGNATO: *Design:*	Bertoli	16/12/2020		UNITA' *Unit*	mm	SERIE *Range*	SLY

DESCRIZIONE - *Description:*

Misc. lavello laterale doccetta estraibile 2 getti SLY
One-hole sink mixer with swivelling spout

FOGLIO - *Sheet:*	Tecnico	CODICE - *Part Number:*	**SY285CR**
		PROGETTO - *Project:*	--

La Rubinetteria PAFFONI si riserva a termini di legge la proprietà del presentedisegno con divieto di riprodurlo o comunicarlo a terzi senza autorizzazione - *Rubinetteria Paffoni reserves the ownership of this drawing by law with the prohibition of reproducing it or communicating it to third parties without authorization*