P *Item*	CODICE *Code*	DESCRIZIONE *Designation*
1	ZA91271	Cartuccia d.35 C/DISTRIB. c/apertura frontale ENERGY SAVING
2	ZGHI010	Ghiera ferma cartuccia 37 x 1
3	ZCAP034..	Cappuccio sottoleva metallo 37x1
4	ZLEV133..	Leva SLY
5	ZAER059..	Aeratore completo Ø24
6	ZBAS077..	Basetta
7	ZFLX001..	Set flex inox 3/8" cm.35 c/guar.
8	ZFIS004	Set di fissaggio
9	ZAST046..	Asta pomolo snodino Ø4mm piegata
10	ZSCA002..	Scarico 1'1/4 modello NEW (ZM) c/tappo host.

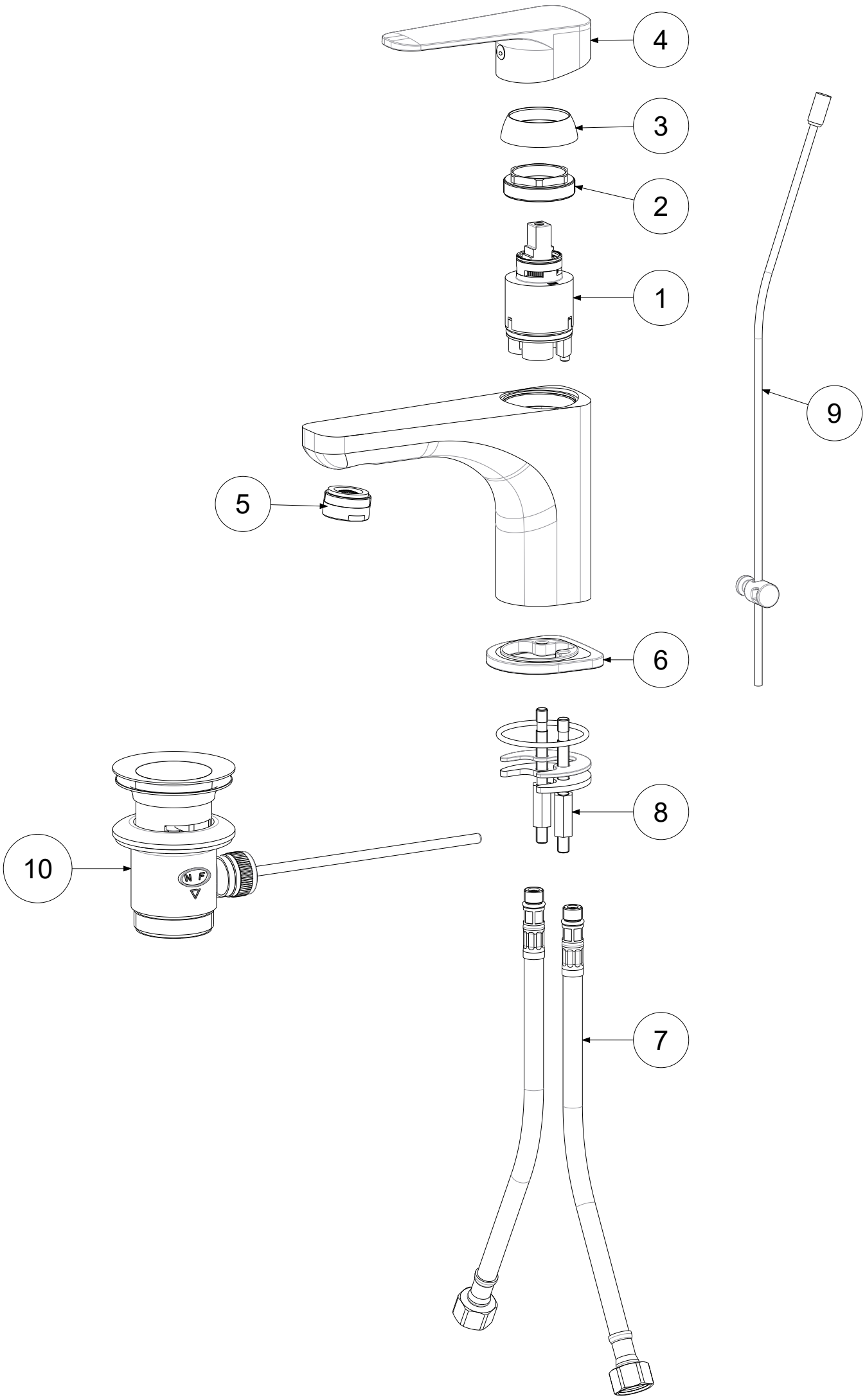

APPROVATO: *Approved:*			A3	SCALA *Scale*	0,400	MATERIALE *Material*	VARI
DISEGNATO: *Design:*	Gaboardi	26/11/2020		UNITA' *Unit*	mm	SERIE *Range*	SLY
	DESCRIZIONE - *Description:* Misc. lavabo S/A 1'1/4 c/cart.Energy Sawing c/aer.Berry *Wash basin mixer 1" 1/4 PUW*						
	FOGLIO - *Sheet:*	Ricambi		CODICE - *Part Number:*	**SY075CR-ES**		

La Rubinetteria PAFFONI si riserva a termini di legge la proprietà del presentedisegno con divieto di riprodurlo o comunicarlo a terzi senza autorizzazione - *Rubinetteria Paffoni reserves the ownership of this drawing by law with the prohibition of reproducing it or communicating it to third parties without authorization*