P *Item*	CODICE *Code*	DESCRIZIONE *Designation*
1	ZA91103R	Cartuccia Ø35mm con distributore
2	ZGHI010	Ghiera ferma cartuccia 37 x 1
3	ZCAP034..	Cappuccio sottoleva metallo 37x1
4	ZLEV133..	Leva SLY
5	ZAER002..	Aeratore completo Ø24
6	ZBAS077..	Basetta
7	ZFLX001..	Set flex inox 3/8" cm.35 c/guar.
8	ZFIS004	Set di fissaggio
9	ZSCA050..	Scarico Clic-Clac 1"1/4G completo

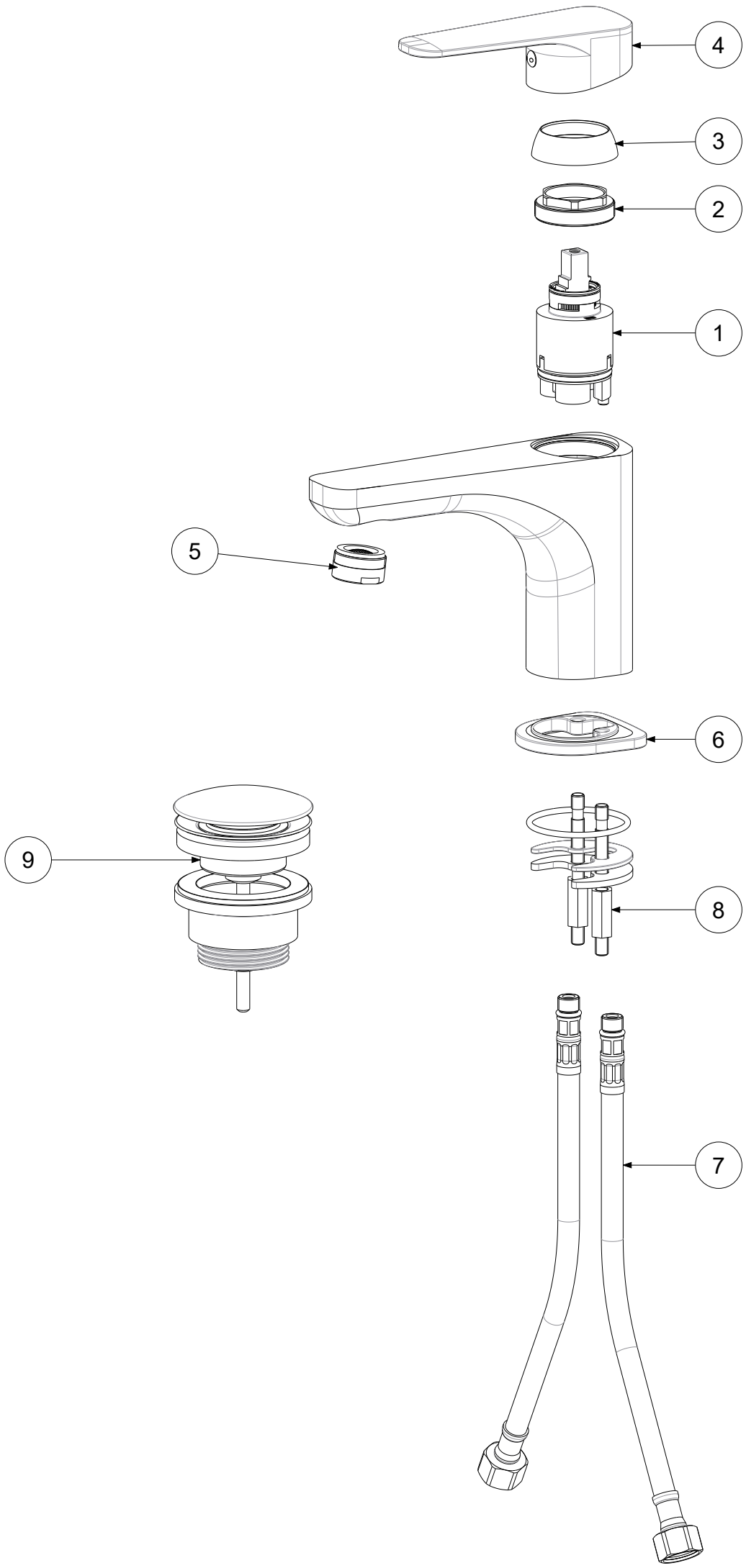

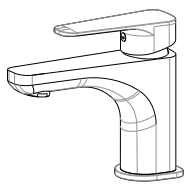

APPROVATO: *Approved:*			A3	SCALA *Scale*	0,400	MATERIALE *Material*	VARI
DISEGNATO: *Design:*	Gaboardi	26/11/2020		UNITA' *Unit*	mm	SERIE *Range*	SLY

DESCRIZIONE - *Description:*

Miscelatore lavabo T/C con scarico Clic-Clak 1"1/4
Wash basin mixer with 1" 1/4G Clic-Clac press top waste SLY

FOGLIO - *Sheet:*	Ricambi	CODICE - *Part Number:*	**SY071KCR**

La Rubinetteria PAFFONI si riserva a termini di legge la proprietà del presentedisegno con divieto di riprodurlo o comunicarlo a terzi senza autorizzazione - *Rubinetteria Paffoni reserves the ownership of this drawing by law with the prohibition of reproducing it or communicating it to third parties without authorization*