P *Item*	CODICE *Code*	DESCRIZIONE *Designation*
1	ZA91151	Cartuccia completa Ø35mm senza distributore
2	ZGHI010	Ghiera ferma cartuccia 37 x 1
3	ZCAP034..	Cappuccio sottoleva metallo 37x1
4	ZLEV139CR-TWO	Leva completa STICK-TWO
5	ZRAC078..	Raccordo c/blocco 180°
6	ZCANA109CR-RO8	Canna c/aer.rid.por. 8 l/m c.tonda d.24 Ombrello
7	ZAER033..	Aeratore Ø22x1F
8	ZVIT122	Vitone ceramico 20x1 90° TIPO NUOVO
9	ZMAN100..	Maniglia deviatore
10	ZBAS090..	Basetta D54.7 "SPECIALE"+ O.R. per lavello laterale TPW
11	ZFIS184/TW	Sacch. Fiss. senza tiranti c/OR flangia sp.4 con tappo 1/2 c/fibra 1/2
12	ZFLX092CRPX	Set flex inox (3 pz) SOFT PEX cm.45 x SK2184CR-TWO/LIG889CR-TW8

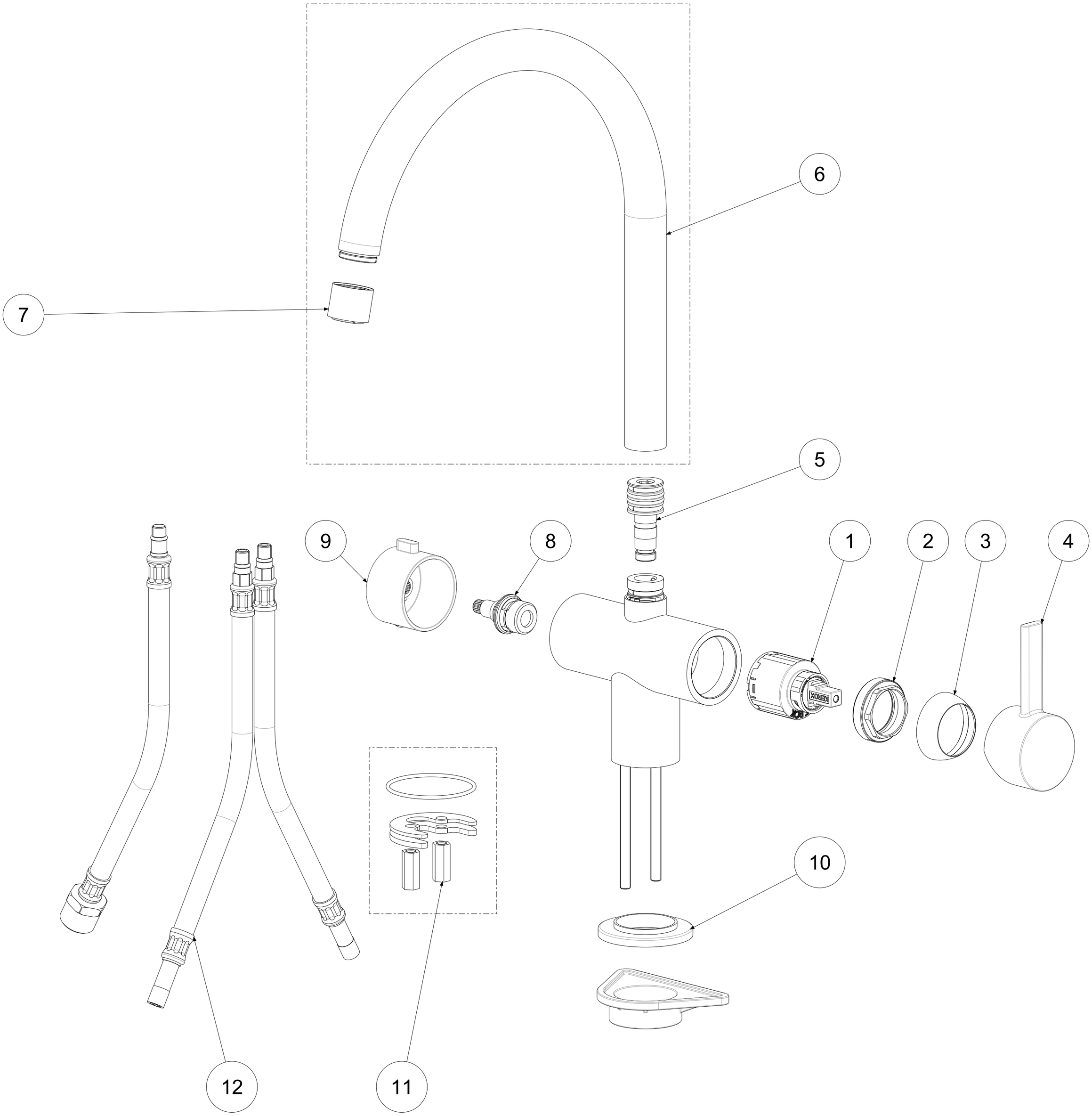

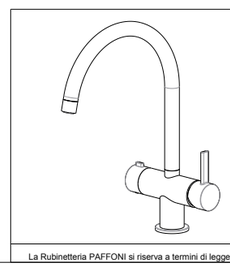

APPROVATO: *Approved:*			A2	SCALA *Scale*	0,600	MATERIALE *Material*	VARI
DISEGNATO: *Design:*	Giampani	02/11/2020		UNITA' *Unit*	mm	SERIE *Range*	STICK 2
paffoni	DESCRIZIONE - *Description:* Misc. lavello canna tubo (TAPWELL) c/blocco 160° M-STOP att. lavastoviglie *One hole sink mixer high swivel 160° M-STOP rotation spout w/dishwasher conn.*						
	FOGLIO - *Sheet:*	Ricambi		CODICE - *Part Number:*		**SK2184CR160M-TWO3**	

La Rubinetteria PAFFONI si riserva a termini di legge la proprietà del presentedisegno con divieto di riprodurlo o comunicarlo a terzi senza autorizzazione - *Rubinetteria Paffoni reserves the ownership of this drawing by law with the prohibition of reproducing it or communicating it to third parties without authorization*