P *Item*	CODICE *Code*	DESCRIZIONE *Designation*
1	ZA91151	Cartuccia completa Ø35mm senza distributore
2	ZGHI010	Ghiera ferma cartuccia 37 x 1
3	ZCAP034..	Cappuccio sottoleva metallo 37x1
4	ZLEV139CR-TWO	Leva completa STICK-TWO
5	ZRAC078..	Raccordo c/blocco 180°
6	ZCANA109CR-RO8	Canna c/aer.rid.por. 8 l/m c.tonda d.24 Ombrello
7	ZAER033..	Aeratore Ø22x1F
8	ZVIT122	Vitone ceramico 20x1 90° TIPO NUOVO
9	ZMAN100..	Maniglia deviatore
10	ZBAS090..	Basetta D54.7 "SPECIALE"+ O.R. per lavello laterale TPW
11	ZFIS184/TW	Sacch. Fiss. senza tiranti c/OR flangia sp.4 con tappo 1/2 c/fibra 1/2
12	ZFLX102....	Set 2 flex inox SOFT PEX F3/8 cm.45
13	ZFLX103CRPX	Flex inox 8x1 M.1/2 girev. cm.45 SOFT PEX

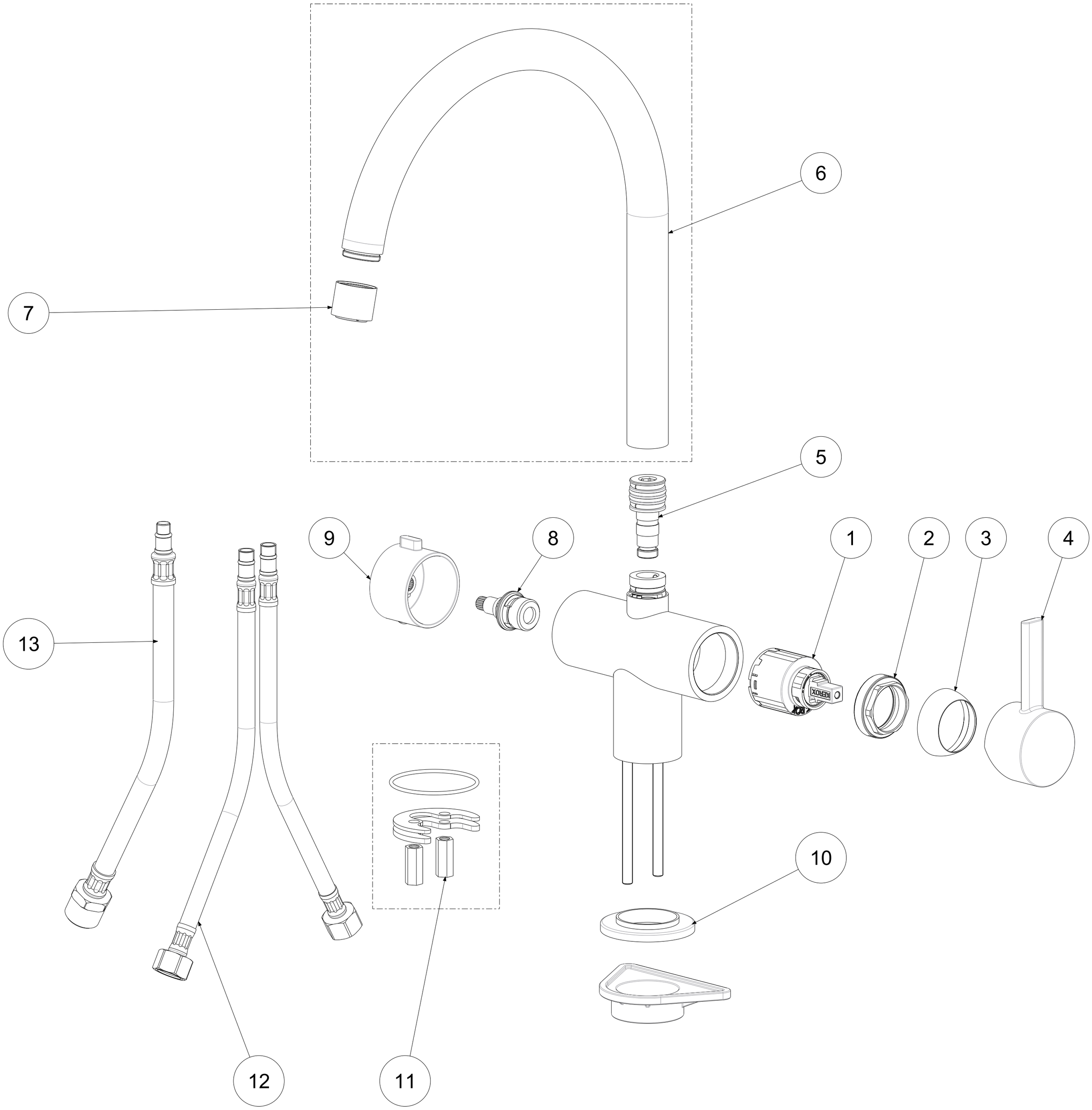

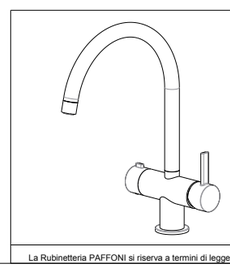

APPROVATO: *Approved:*			A2	SCALA *Scale*	0,600	MATERIALE *Material*	VARI
DISEGNATO: *Design:*	Giampani	02/11/2020		UNITA' *Unit*	mm	SERIE *Range*	STICK 2

DESCRIZIONE - *Description:*

Misc.attacco lavast.(TAPWELL) c/blocco 120° M-STOP c/fx.sof px 3/8
One hole sink mixer DISH-WASHER-CONNECT. + 120° MULTI STOP rotation spout + aer.

FOGLIO - *Sheet:* Ricambi | CODICE - *Part Number:* **SK2184CR120M-TWO3-38**

La Rubinetteria PAFFONI si riserva a termini di legge la proprietà del presentedisegno con divieto di riprodurlo o comunicarlo a terzi senza autorizzazione - *Rubinetteria Paffoni reserves the ownership of this drawing by law with the prohibition of reproducing it or communicating it to third parties without authorization*