P *Item*	CODICE *Code*	DESCRIZIONE *Designation*
1	ZA91151	Cartuccia completa Ø35mm senza distributore
2	ZGHI010	Ghiera ferma cartuccia 37 x 1
3	ZCAP034..	Cappuccio sottoleva metallo 37x1
4	ZLEV139CR-TWO	Leva completa STICK-TWO
5	ZRAC078..	Raccordo c/blocco 180°
6	ZCANA109CR-RO8	Canna c/aer.rid.por. 8 l/m c.tonda d.24 Ombrello
7	ZAER033CR-RO8	Aeratore 22x1 c/aer.rid.por. 8 l/m
8	ZBAS090..	Basetta D54.7 "SPECIALE"+ O.R. per lavello laterale TPW
9	ZFIS008/TW	Sacch.fissaggio senza tiranti-C/OR- flangia sp.4
10	ZFLX091CRPX	Set flex inox (2 pz) SOFT PEX M.10x1 cm.45 Att.Baion

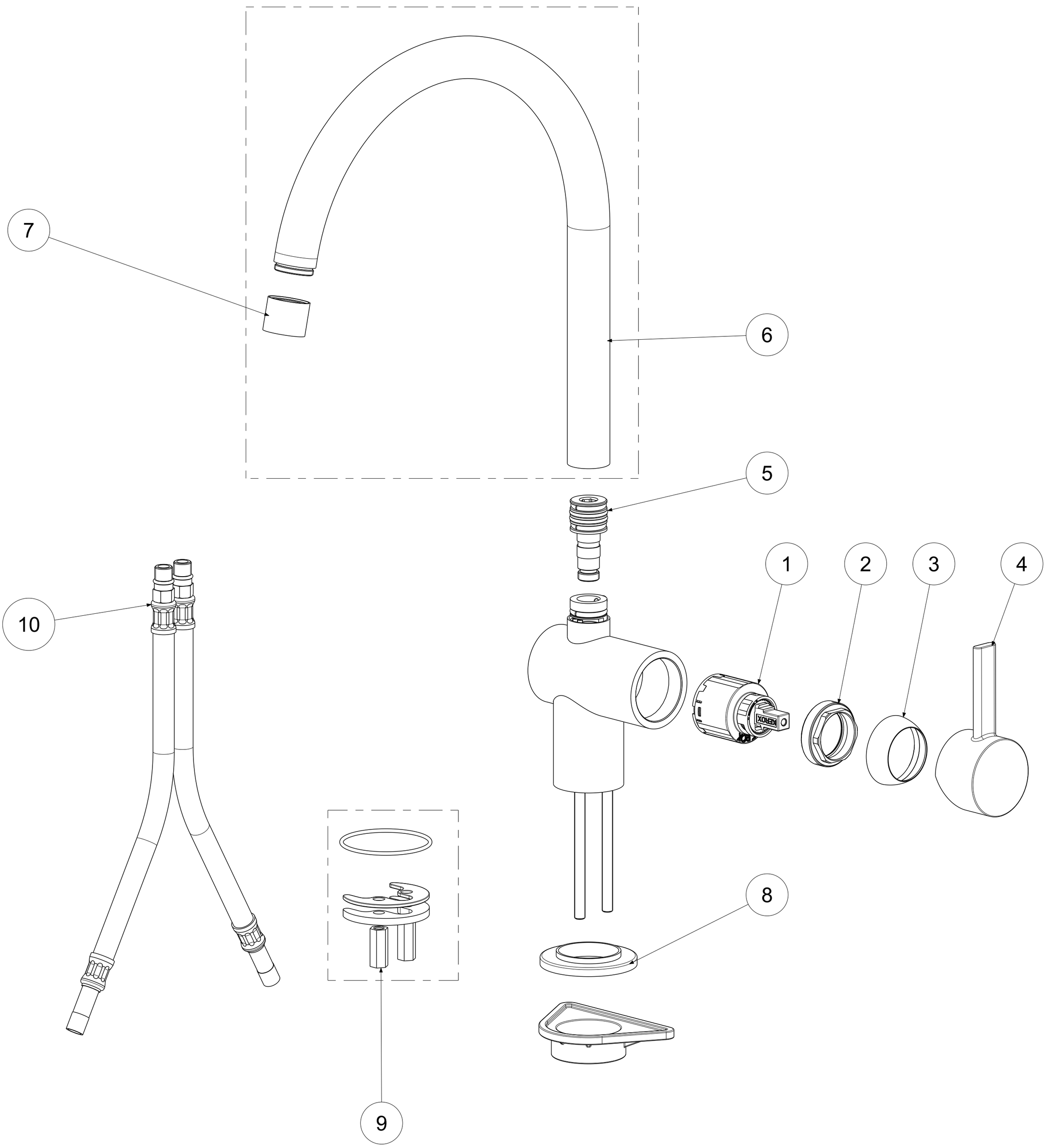

APPROVATO: *Approved:*			A2	SCALA *Scale*	0,600	MATERIALE *Material*	VARI
DISEGNATO: *Design:*	Giampani	10/05/2019		UNITA' *Unit*	mm	SERIE *Range*	STICK 2
	DESCRIZIONE - *Description:* Misc. lavello canna tubo (TAPWELL) c/blocco 120° M-STOP *One hole sink mixer high swivel 120° MULTI STOP rotation spout*						
	FOGLIO - *Sheet:*	Ricambi	CODICE - *Part Number:*	**SK2180CR120M-TWO2**			

La Rubinetteria PAFFONI si riserva a termini di legge la proprietà del presentedisegno con divieto di riprodurlo o comunicarlo a terzi senza autorizzazione - *Rubinetteria Paffoni reserves the ownership of this drawing by law with the prohibition of reproducing it or communicating it to third parties without authorization*