P *Item*	CODICE *Code*	DESCRIZIONE *Designation*
1	ZA91151	Cartuccia completa Ø35mm senza distributore
2	ZGHI010	Ghiera ferma cartuccia 37 x 1
3	ZCAP034..	Cappuccio sottoleva metallo 37x1
4	ZLEV195..	Leva Stick rovesciata
5	ZCANA067..	Canna con aeratore e calotta
6	ZAER033..	Aeratore Ø22x1F
7	ZVIT122	Vitone ceramico 20x1 90° TIPO NUOVO
8	ZDEV087..	Deviatore completo (maniglia + deviatore)
9	ZLEV118..	Leva deviatore
10	ZBAS039..	Basetta ottone con OR
11	ZFIS068	Set fissaggio
12	ZFLX001..	Set flex inox 3/8" cm.35 c/guar.

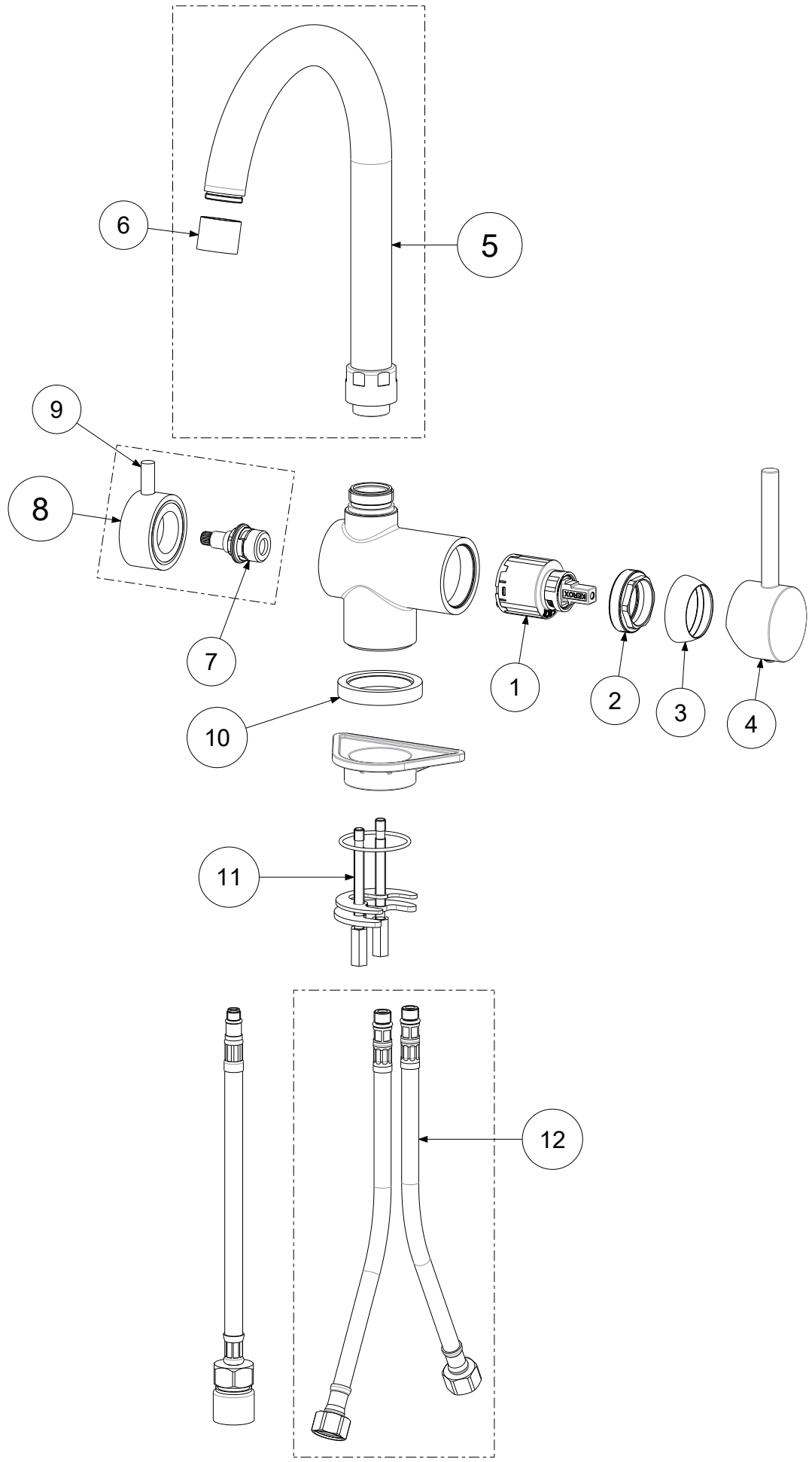

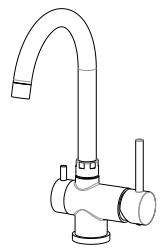

APPROVATO: *Approved:*			A3	SCALA *Scale*	0,300	MATERIALE *Material*	VARI
DISEGNATO: *Design:*	Giampani	16/03/2021		UNITA' *Unit*	mm	SERIE *Range*	STICK
		DESCRIZIONE - *Description:*					
		Miscelatore monoforo 3 vie					
		FOGLIO - *Sheet:*	Ricambi		CODICE - *Part Number:*		**SK190CR**

La Rubinetteria PAFFONI si riserva a termini di legge la proprietà del presentedisegno con divieto di riprodurlo o comunicarlo a terzi senza autorizzazione - *Rubinetteria Paffoni reserves the ownership of this drawing by law with the prohibition of reproducing it or communicating it to third parties without authorization*