P *Item*	CODICE *Code*	DESCRIZIONE *Designation*
1	ZBAS111	Basetta x articolo 189
2	ZA91150	Cartuccia completa Ø40 mm senza distributore
3	ZGHI008..	Ghiera ferma cartuccia
4	ZCAP053..	Cappuccio sottoleva in metallo
5	ZLEV086..	Leva Stick
6	ZSET072	Set guarnizioni + molla
7	ZRAC129..	Raccordo 3/4" G x misc.189 cromato ass. c/o.r.
8	ZCANA067..	Canna con aeratore e calotta
9	ZAER033..	Aeratore Ø22x1F
10	ZSET016	Set OR/anello tagliato
11	ZACC258	Rinforzo triangolare ABS per fissaggio
12	ZFIS189	Set fissaggio
13	ZFLX101..	Set flex inox SOFT PX DVGW M.10x1 F.3/8 cm.45 (2 pz)

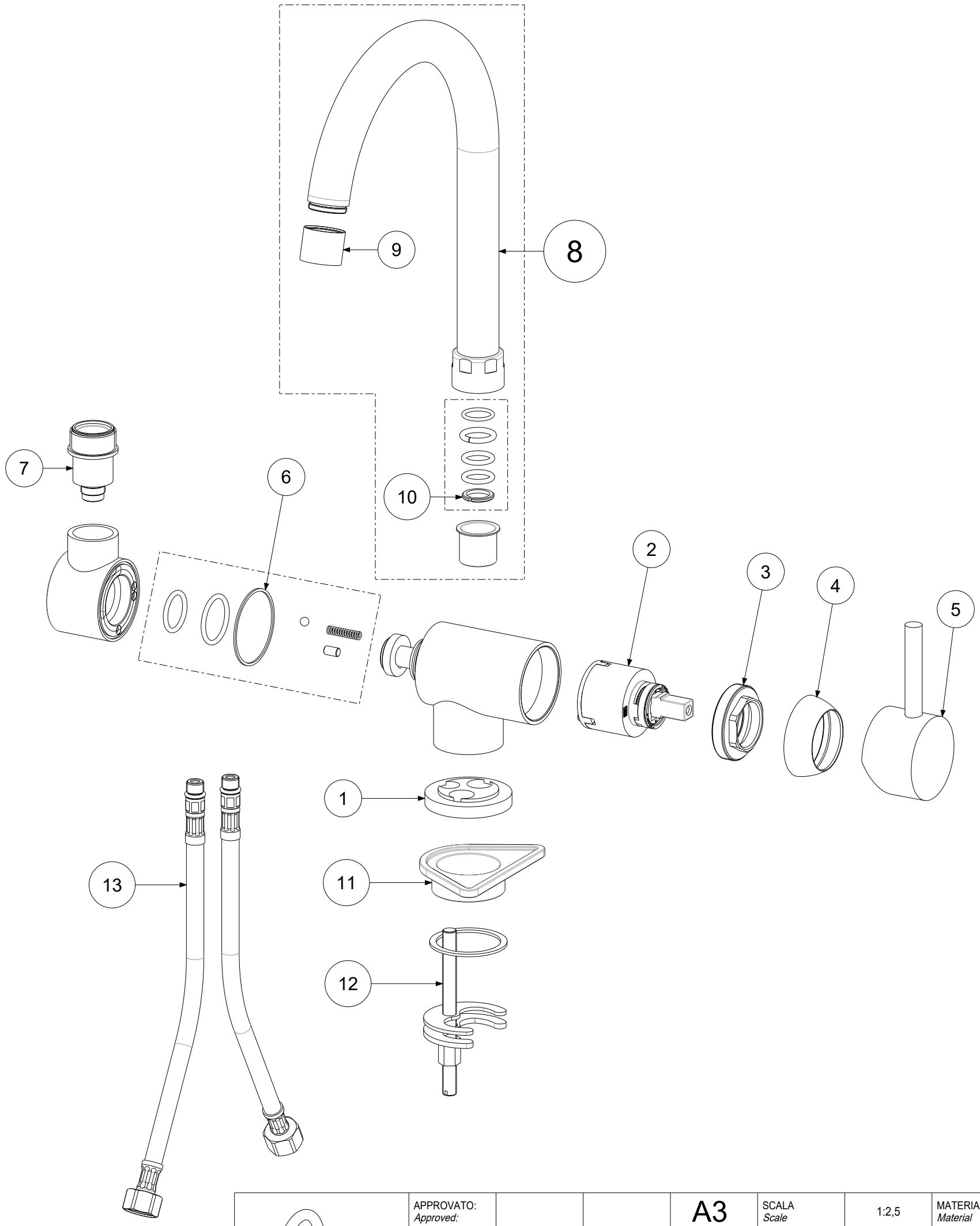

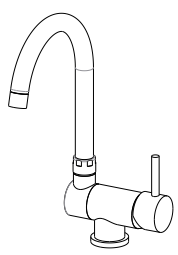

APPROVATO: *Approved:*			A3	SCALA *Scale*	1:2,5	MATERIALE *Material*	VARI
DISEGNATO: *Design:*	Bertoli	03/12/2020		UNITA' *Unit*	mm	SERIE *Range*	STICK
paffoni	DESCRIZIONE - *Description:* Misc.lavello canna reclinabile STICK *One-hole sink mixer with swivelling spout*						
	FOGLIO - *Sheet:*	Ricambi		CODICE - *Part Number:*			**SK189CR**

La Rubinetteria PAFFONI si riserva a termini di legge la proprietà del presentedisegno con divieto di riprodurlo o comunicarlo a terzi senza autorizzazione - *Rubinetteria Paffoni reserves the ownership of this drawing by law with the prohibition of reproducing it or communicating it to third parties without authorization*