P *Item*	CODICE *Code*	DESCRIZIONE *Designation*
1	ZA91191	Cartuccia completa Ø35mm APERTA
2	ZGHI010	Ghiera ferma cartuccia 37 x 1
3	ZCAP034..	Cappuccio sottoleva metallo 37x1
4	ZLEV084..	Leva Stick lunga
5	ZAER002..	Aeratore 24x1
6	ZBAS038..	Basetta con o-ring
7	ZFLX101..	Set flex inox SOFT PX DVGW M.10x1 F.3/8 cm.45 (2 pz)
8	ZFIS043	Set fissaggio
9	ZAST046..	Asta pomolo snodino Ø4mm piegata
10	ZSCA001..	Standard pop-up wast 1"G

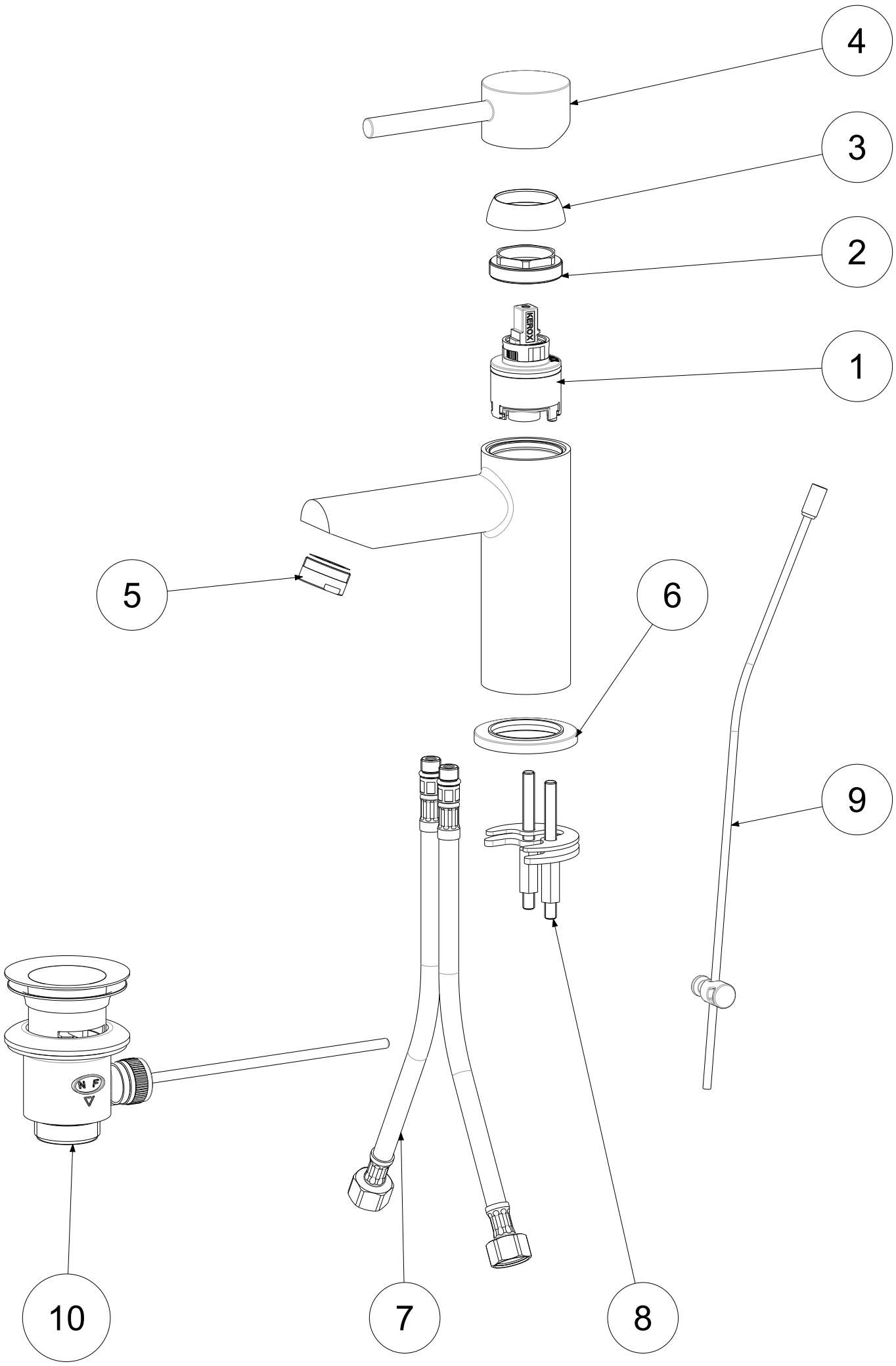

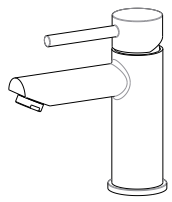

APPROVATO: *Approved:*			A3	SCALA *Scale*	0,400	MATERIALE *Material*	VARIOUS
DISEGNATO: *Design:*	Bertoli	13/03/2019		UNITA' *Unit*	mm	SERIE *Range*	STICK

DESCRIZIONE - *Description:*

Wash Basin mixer 1" PUW (new with high spout) STICK
Wash Basin mixer 1" 1/4 PUW (new with high spout)

FOGLIO - *Sheet:*	Ricambi	CODICE - *Part Number:*	**SK070HCR**

La Rubinetteria PAFFONI si riserva a termini di legge la proprietà del presentedisegno con divieto di riprodurlo o comunicarlo a terzi senza autorizzazione - *Rubinetteria Paffoni reserves the ownership of this drawing by law with the prohibition of reproducing it or communicating it to third parties without authorization*