P *Item*	CODICE *Code*	DESCRIZIONE *Designation*
1	ZA91191	Cartuccia completa Ø35mm APERTA
2	ZGHI010	Ghiera ferma cartuccia 37 x 1
3	ZCAP034..	Cappuccio sottoleva metallo 37x1
4	ZLEV079..	Leva completa Ø45
5	ZAER002..	Aeratore 24x1
6	ZBAS038..	Basetta con o-ring
7	ZFIS043	Set fissaggio
8	ZAST046..	Asta pomolo snodino Ø4mm piegata
9	ZSCA002..	Scarico 1'1/4 modello NEW (ZM) c/tappo host.

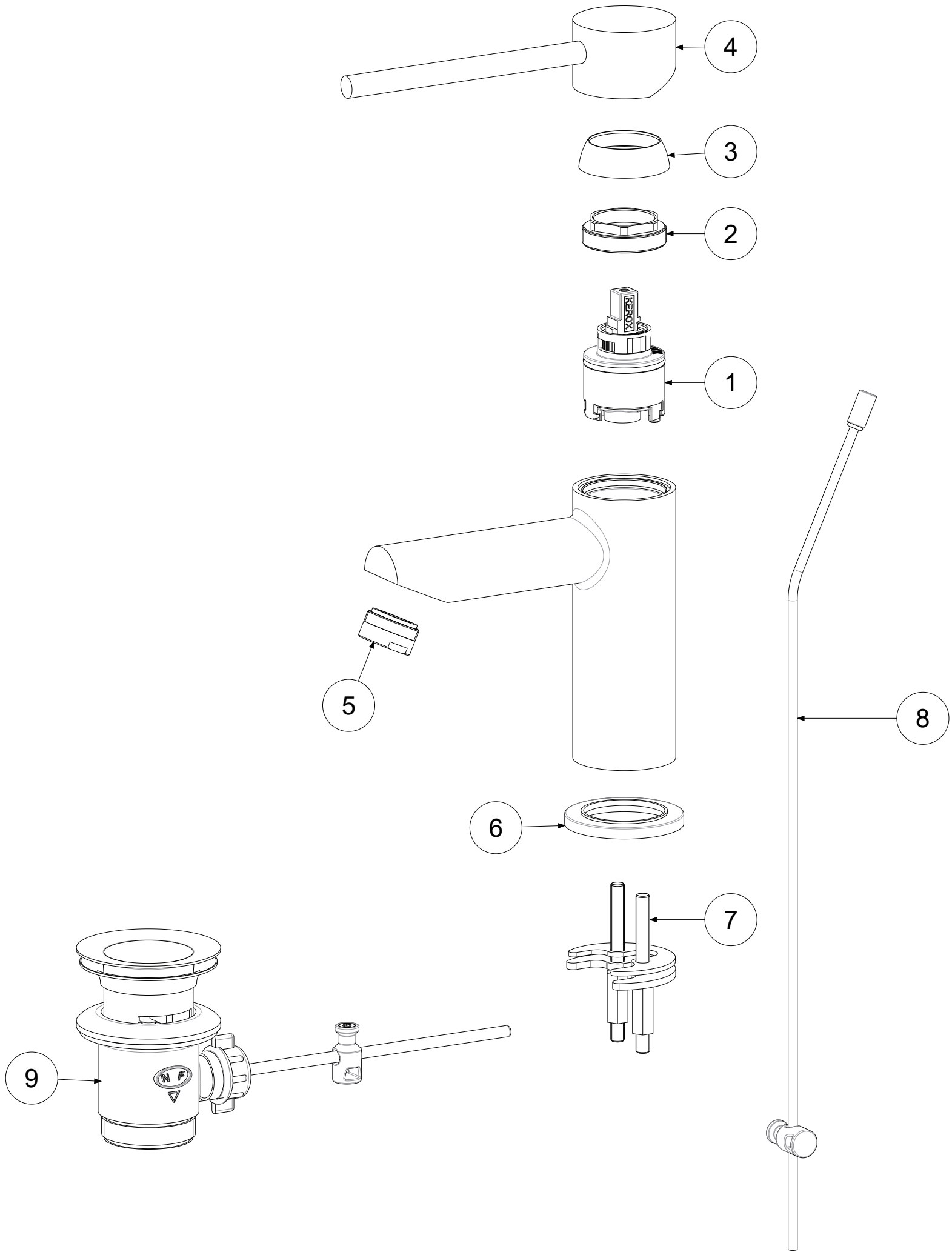

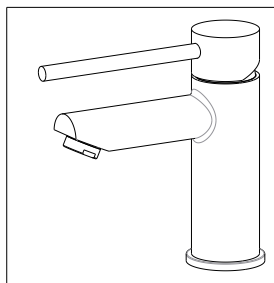

APPROVATO: *Approved:*			A3	SCALA *Scale*	0,500	MATERIALE *Material*	VARI
DISEGNATO: *Design:*	Bertoli	02/12/2021		UNITA' *Unit*	mm	SERIE *Range*	STICK
paffoni	DESCRIZIONE - *Description:*						
	Mix lavabo S/A 1"1/4 (Tipo Nuovo Alto) senza flex (con leva BI188) STICK						
	FOGLIO - *Sheet:*		Ricambi		CODICE - *Part Number:*		**SK075HCR28BI**

La Rubinetteria PAFFONI si riserva a termini di legge la proprietà del presentedisegno con divieto di riprodurlo o comunicarlo a terzi senza autorizzazione - *Rubinetteria Paffoni reserves the ownership of this drawing by law with the prohibition of reproducing it or communicating it to third parties without authorization*