P *Item*	CODICE *Code*	DESCRIZIONE *Designation*
1	ZA91104R	Cartuccia miscelatore D.35 s/distributore CON REGOLAZIONE
2	ZGHI010	Ghiera ferma cartuccia 37 x 1
3	ZCAP034..	Cappuccio sottoleva metallo 37x1
4	ZDEV100..	Deviatore completo per box 015
5	ZPIA153../M	Piastra 2 fori Metallo 154x192 con guar.
6	ZLEV177..	Leva completa Rock

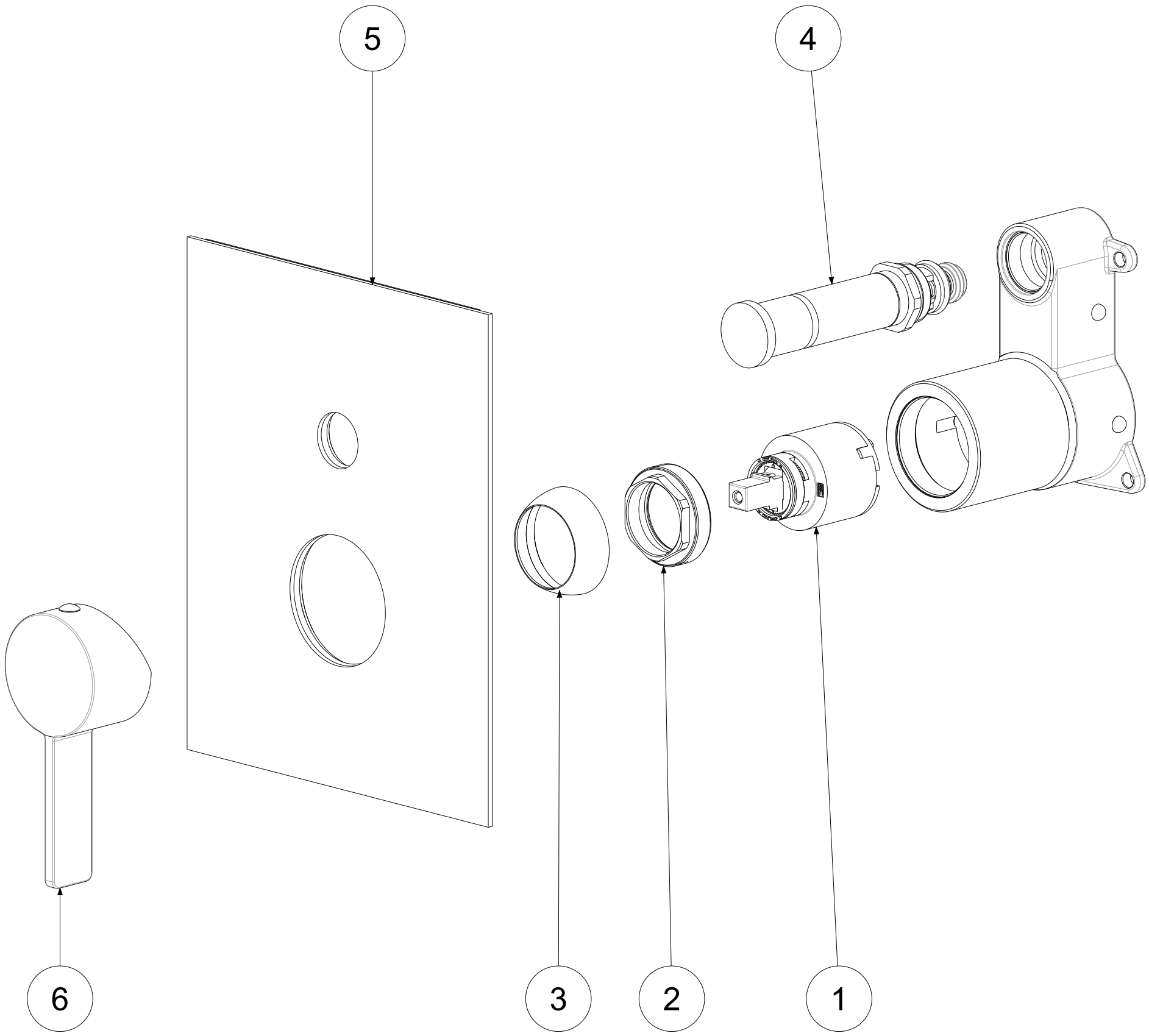

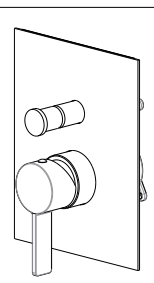

APPROVATO: *Approved:*			A3	SCALA *Scale*	1:1,667	MATERIALE *Material*	VARI
DISEGNATO: *Design:*	Giampani	22/02/2021		UNITA' *Unit*	mm	SERIE *Range*	ROCK

DESCRIZIONE - *Description:*

Miscelatore incasso con deviatore PBOX 015 piastra METALLO
External set with METAL wall plate and diverter for P-BOX for 015 RO

FOGLIO - *Sheet:*	Ricambi	CODICE - *Part Number:*	**ROBOX015ST-M**

La Rubinetteria PAFFONI si riserva a termini di legge la proprietà del presentedisegno con divieto di riprodurlo o comunicarlo a terzi senza autorizzazione - *Rubinetteria Paffoni reserves the ownership of this drawing by law with the prohibition of reproducing it or communicating it to third parties without authorization*