P *Item*	CODICE *Code*	DESCRIZIONE *Designation*
1	ZA91151	Cartuccia completa Ø35mm senza distributore
2	ZGHI010	Ghiera ferma cartuccia 37 x 1
3	ZCAP034..	Cappuccio sottoleva metallo 37x1
4	ZLEV177..	Leva completa Rock
5	ZCAN201..	Canna Ø28 senza raccordo con boccola
6	ZFLO063..	Flex nylon 1500mm con peso ecologico 1 calotta girevole
7	ZDOC084..	Doccia 2 getti in ABS
8	ZACC232	Valvolina antiritorno D.14
9	ZFLX095..	Set flex inox
10	ZBAS082..	Basetta
11	ZFIS068/140	Set fissaggio
12	ZACC258	Rinforzo triangolare ABS per fissaggio

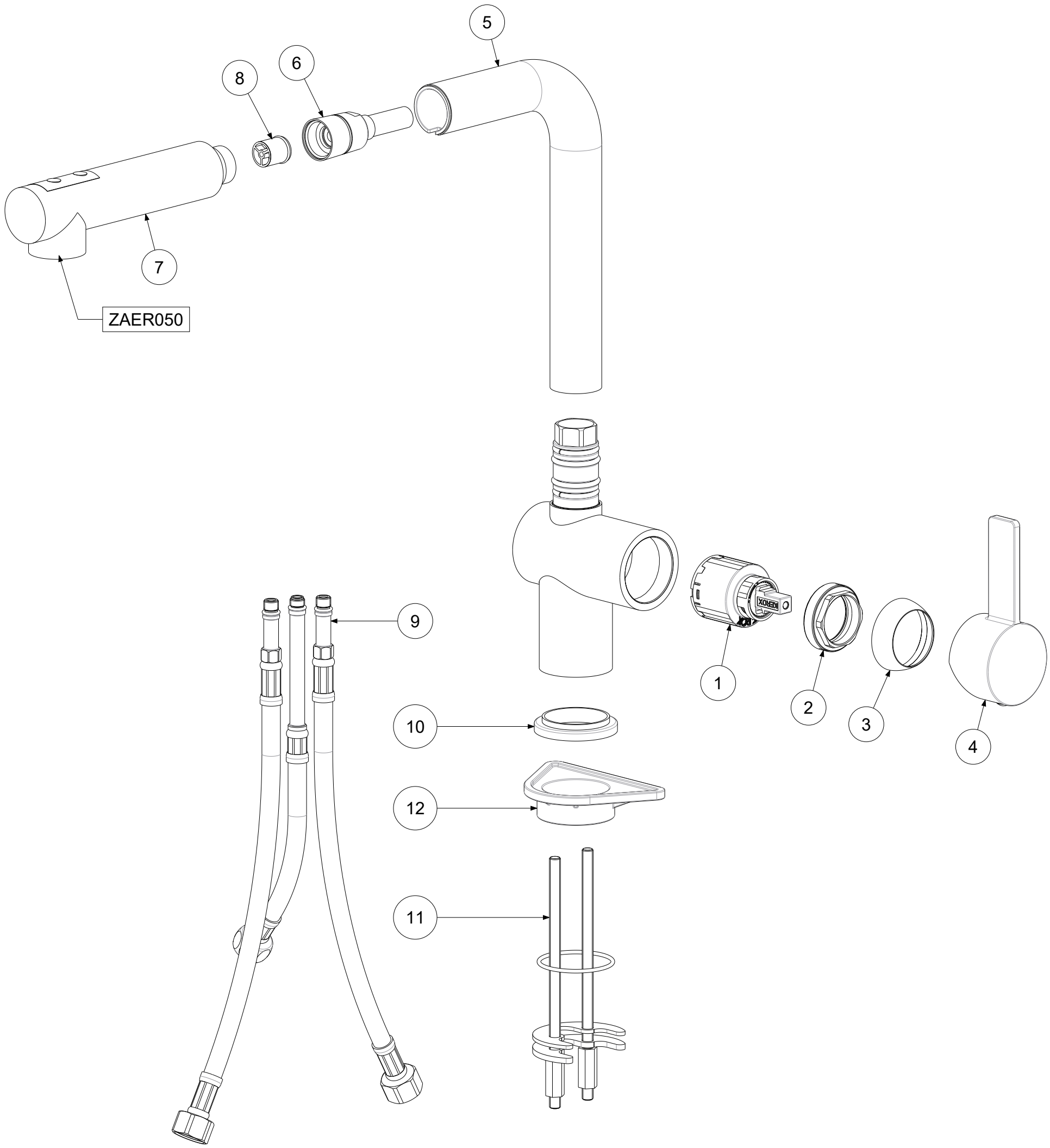

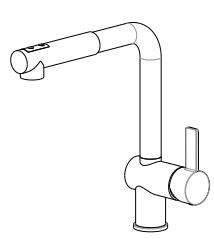

APPROVATO: *Approved:*			A3	SCALA *Scale*	0,450	MATERIALE *Material*	VARI
DISEGNATO: *Design:*	Giampani	10/03/2021		UNITA' *Unit*	mm	SERIE *Range*	ROCK

DESCRIZIONE - *Description:*

Miscelatore lavello doccetta estraibile 2 getti

FOGLIO - *Sheet:*	Ricambi	CODICE - *Part Number:*	**RO285ST**

La Rubinetteria PAFFONI si riserva a termini di legge la proprietà del presentedisegno con divieto di riprodurlo o comunicarlo a terzi senza autorizzazione - *Rubinetteria Paffoni reserves the ownership of this drawing by law with the prohibition of reproducing it or communicating it to third parties without authorization*