P *Item*	CODICE *Code*	DESCRIZIONE *Designation*
1	ZA91400	Cartuccia miscelatore D.25 NUOVA APERTA
2	ZGHI029	Ghiera fermacartuccia M30x1
3	ZCAP062..	Cappuccio sottoleva in metallo
4	ZLEV178..	Leva completa Rock
5	ZAER077..	Snodo con aeratore Ø18
6	ZBAS108..	Basetta
7	ZFLX102....	Set 2 flex inox SOFT PEX F3/8 cm.45
8	ZFIS141	Set fissaggio
9	ZSCA050..	Scarico Clic-Clac 1"1/4G completo

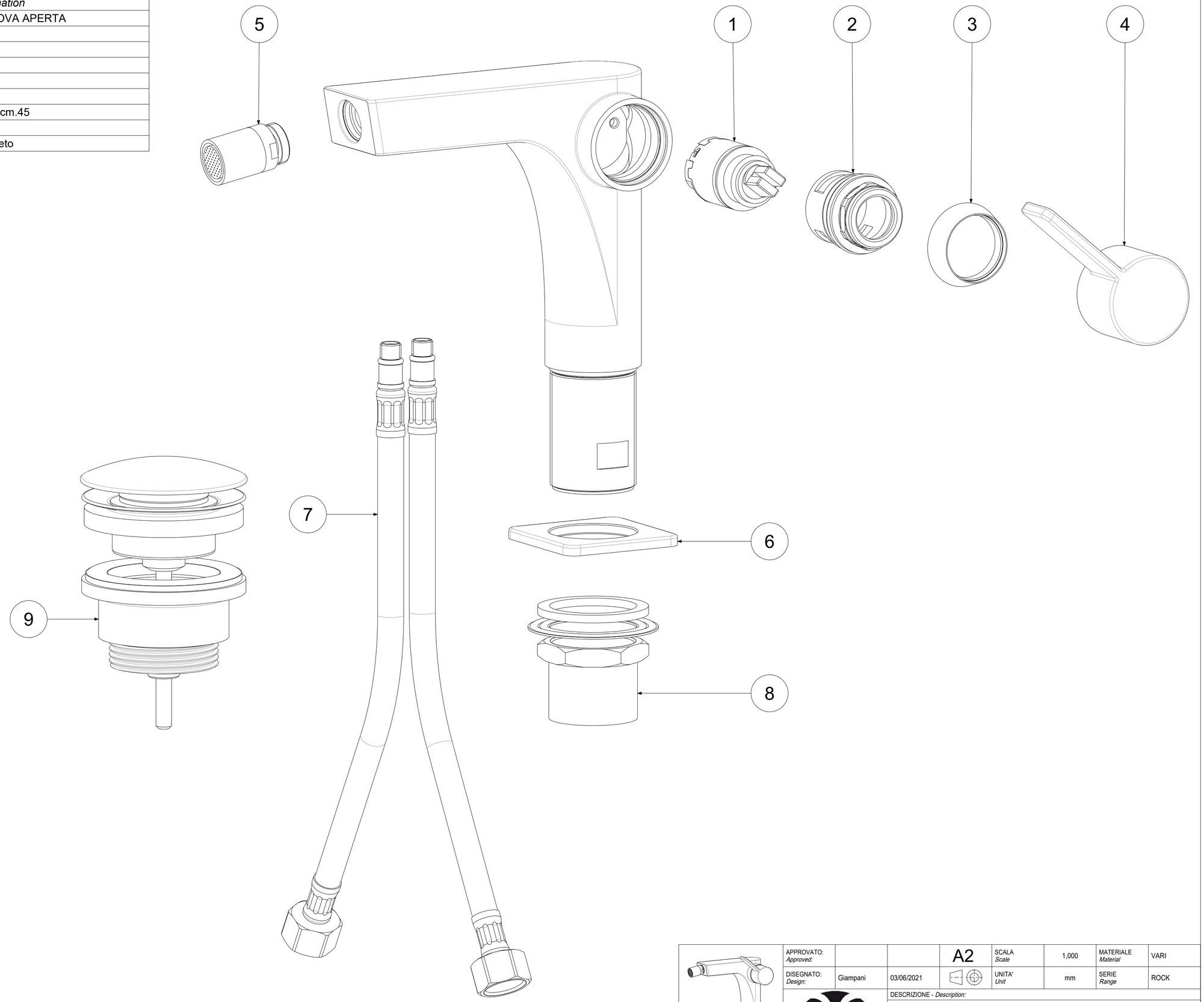

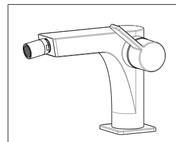

APPROVATO: *Approved:*			A2	SCALA *Scale*	1,000	MATERIALE *Material*	VARI
DISEGNATO: *Design:*	Giampani	03/06/2021		UNITA' *Unit*	mm	SERIE *Range*	ROCK

DESCRIZIONE - *Description:*

Miscelatore bidet Laterale scarico Click-Clack(ZSCA050)
Bidet mixer with 1" 1/4G Clic-Clac press top waste

FOGLIO - *Sheet:*	Ricambio	CODICE - *Part Number:*	**RO131KCR**

La Rubinetteria PAFFONI si riserva a termini di legge la proprietà del presentedisegno con divieto di riprodurlo o comunicarlo a terzi senza autorizzazione - *Rubinetteria Paffoni reserves the ownership of this drawing by law with the prohibition of reproducing it or communicating it to third parties without authorization*