P *Item*	CODICE *Code*	DESCRIZIONE *Designation*
1	ZA91104R	Cartuccia miscelatore D.35 s/distributore CON REGOLAZIONE
2	ZGHI010	Ghiera ferma cartuccia 37 x 1
3	ZCAP034..	Cappuccio sottoleva metallo 37x1
4	ZLEV135..	Leva completa Ringo
5	ZRAC084..	Raccordo 3/4' con OR
6	ZCANA023..	Canna tubo diritta con aeratore con interasse 200mm
7	ZAER002..	Aeratore 24x1
8	ZSED001..	Sede per miscelatori a parete
9	ZCAL007..	Calotta per miscelatori a parete
10	ZECC029..	Eccentrico con rosone 1/2"x3/4"

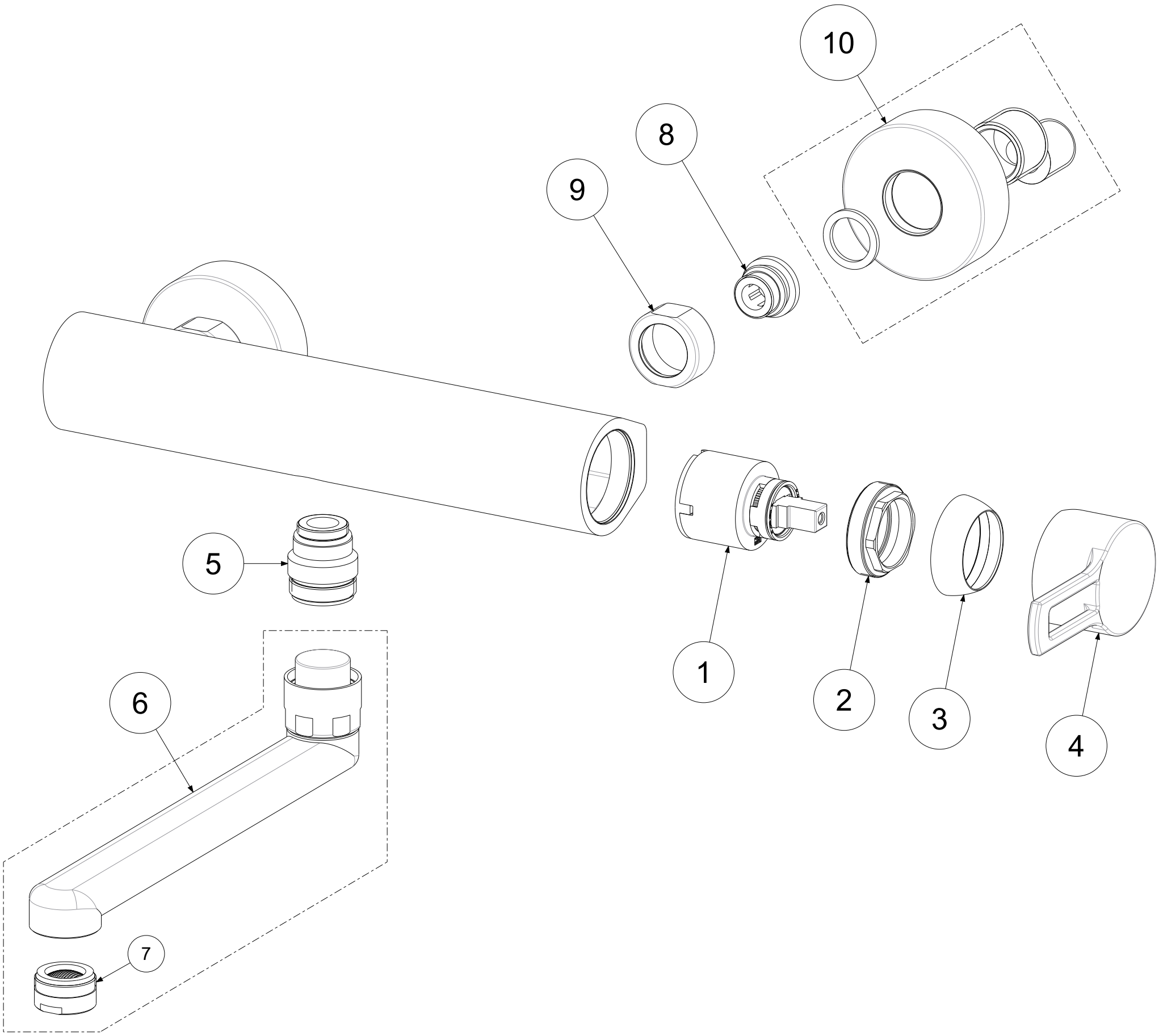

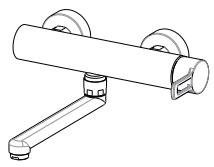

APPROVATO: *Approved:*			A3	SCALA *Scale*	0,600	MATERIALE *Material*	VARIOUS
DISEGNATO: *Design:*	Bertoli	14/03/2019		UNITA' *Unit*	mm	SERIE *Range*	RINGO

DESCRIZIONE - *Description:*

Miscelatore lavello a muro canna tubo diritta RINGO
Wall sink mixer with swivel tube straight spout 200 mm

FOGLIO - *Sheet:*	Ricambi	CODICE - *Part Number:*	**RIN161CR**

La Rubinetteria PAFFONI si riserva a termini di legge la proprietà del presentedisegno con divieto di riprodurlo o comunicarlo a terzi senza autorizzazione - *Rubinetteria Paffoni reserves the ownership of this drawing by law with the prohibition of reproducing it or communicating it to third parties without authorization*