P *Item*	CODICE *Code*	DESCRIZIONE *Designation*
1	ZA91191	Cartuccia completa Ø35mm APERTA
2	ZGHI010	Ghiera ferma cartuccia 37 x 1
3	ZCAP034..	Cappuccio sottoleva metallo 37x1
4	ZLEV136..	Leva completa Ringo
5	ZAER002..	Aeratore 24x1
6	ZBAS038..	Basetta con o-ring
7	ZFIS043	Set fissaggio
8	ZFLX069..	Flex inox
9	ZSCA050..	Scarico Clic-Clac 1"1/4G completo

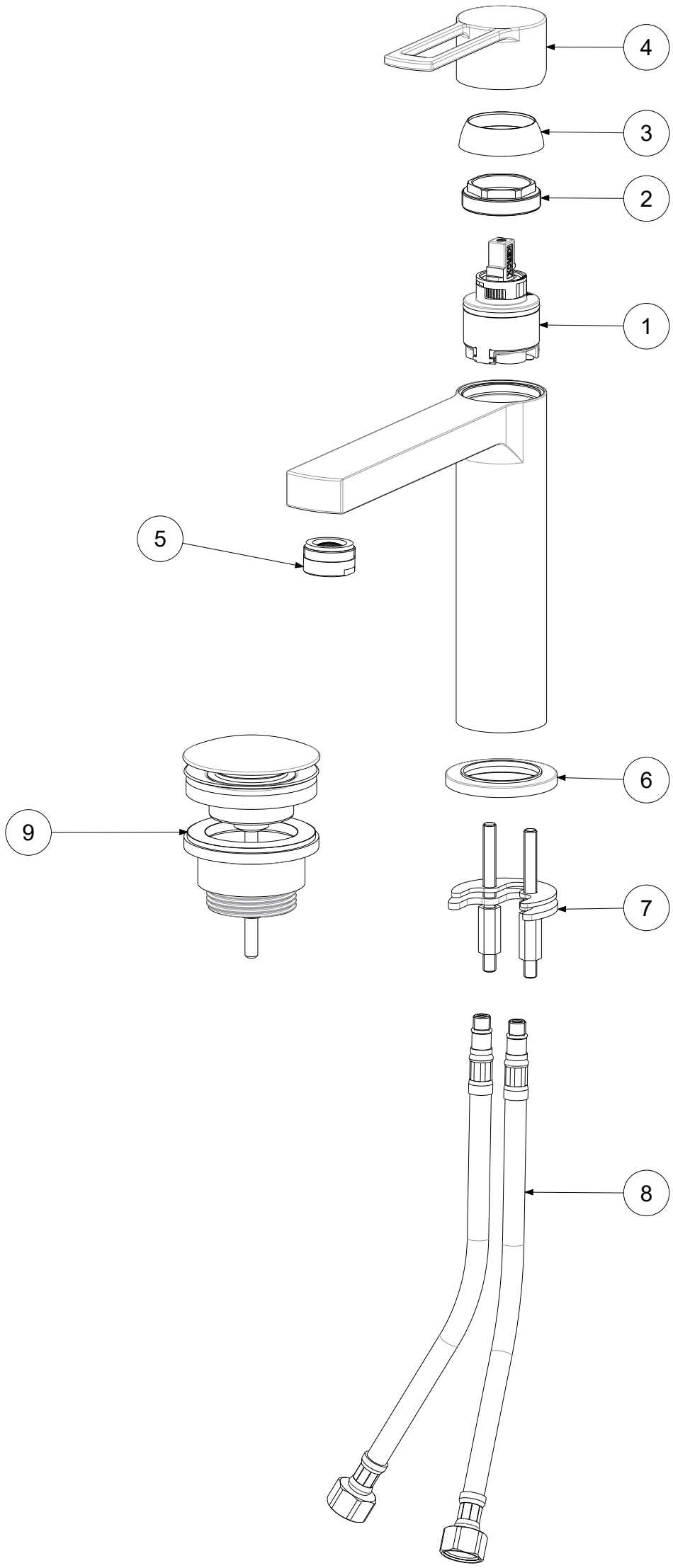

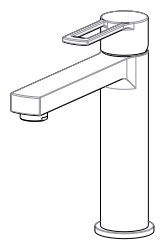

APPROVATO: *Approved:*			A3	SCALA *Scale*	0,400	MATERIALE *Material*	VARI
DISEGNATO: *Design:*	Gaboardi	20/04/2021		UNITA' *Unit*	mm	SERIE *Range*	Ringo

DESCRIZIONE - *Description:*

Miscelatore lavabo T/C con scarico Clic-Clak 1"1/4 Prolungato MEDIO
Medium wash basin mixer without pop up waste

FOGLIO - *Sheet:*	Ricambi	CODICE - *Part Number:*	**RIN074KCR**

La Rubinetteria PAFFONI si riserva a termini di legge la proprietà del presentedisegno con divieto di riprodurlo o comunicarlo a terzi senza autorizzazione - *Rubinetteria Paffoni reserves the ownership of this drawing by law with the prohibition of reproducing it or communicating it to third parties without authorization*