P *Item*	CODICE *Code*	DESCRIZIONE *Designation*
1	ZLEV137..	Leva completa Ringo
2	ZPIA091../M	Piastra con guarnizioni per miscelatore incasso (2 uscite)
3	ZMAN138..	Maniglia per cartuccia deviatore x art. 018

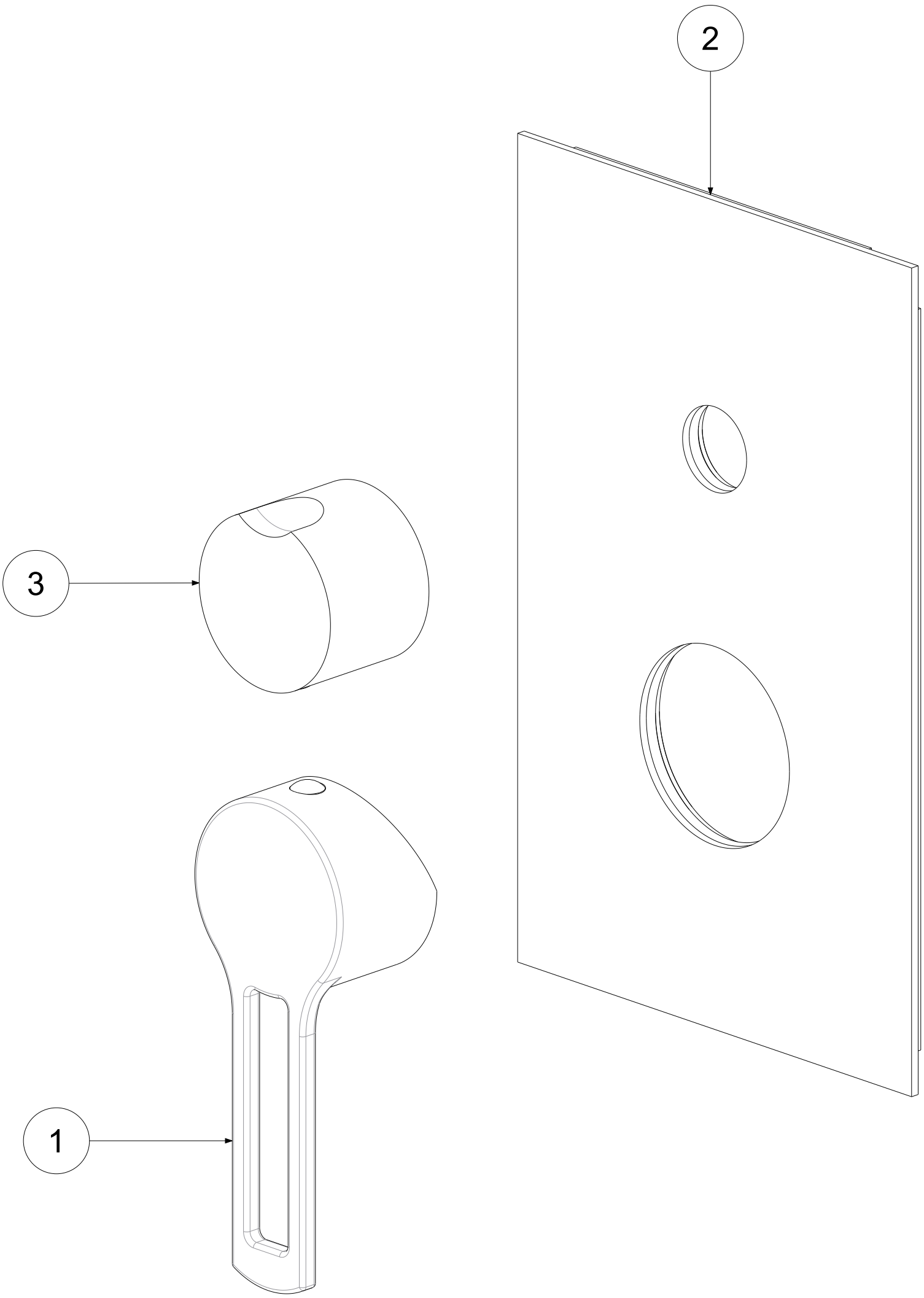

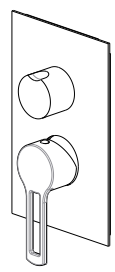

APPROVATO: *Approved:*			A3	SCALA *Scale*	1,000	MATERIALE *Material*	VARI
DISEGNATO: *Design:*	Giampani	30/11/2020		UNITA' *Unit*	mm	SERIE *Range*	RINGO
		DESCRIZIONE - *Description:* Set esterno per RIN018CR/M incasso INC01835CR *External set for RIN018CR/M*					
		FOGLIO - *Sheet:*	Ricambi	CODICE - *Part Number:*		**RIN018CR-MEST**	

La Rubinetteria PAFFONI si riserva a termini di legge la proprietà del presentedisegno con divieto di riprodurlo o comunicarlo a terzi senza autorizzazione - *Rubinetteria Paffoni reserves the ownership of this drawing by law with the prohibition of reproducing it or communicating it to third parties without authorization*