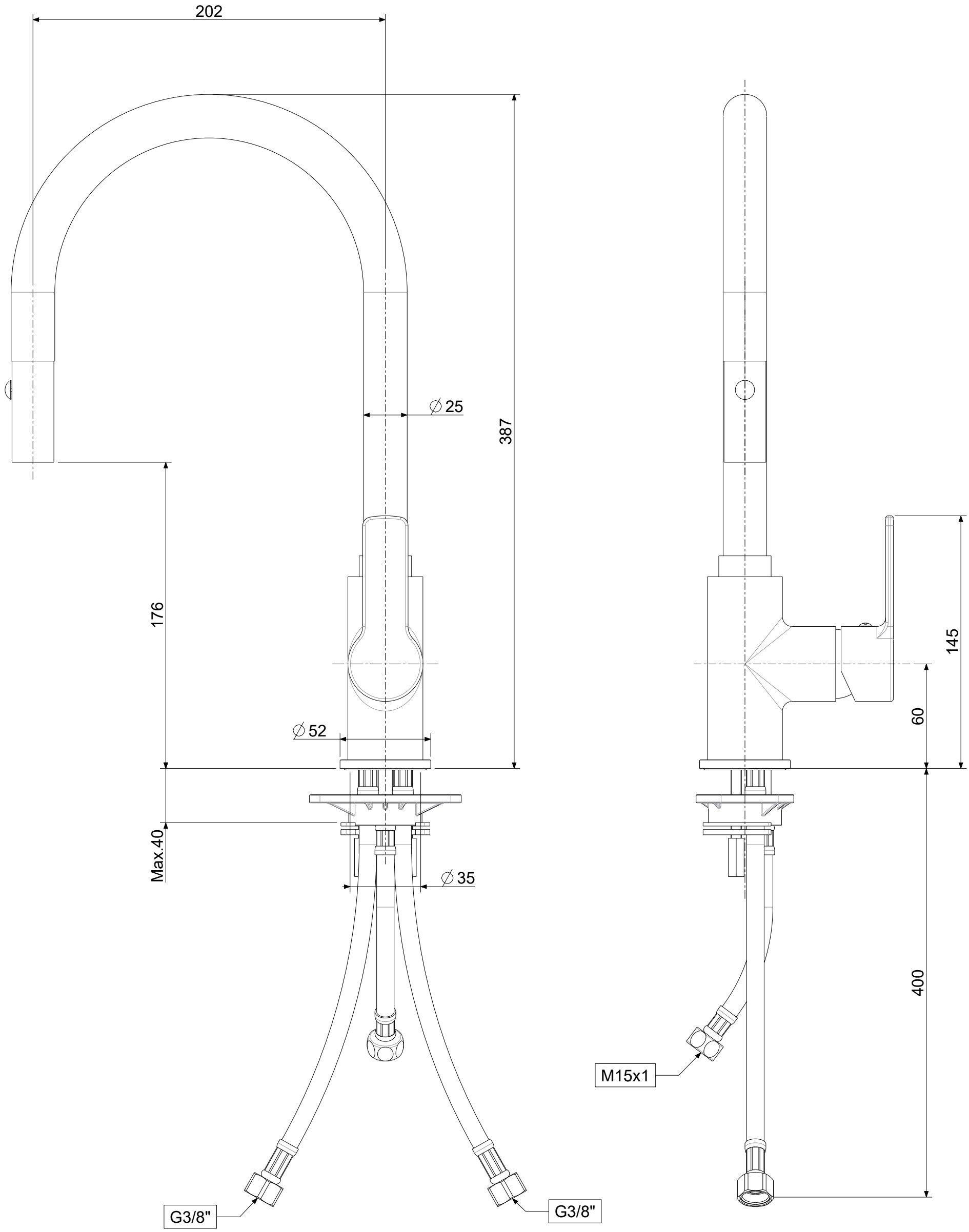

APPROVATO: *Approved:*			A3	SCALA *Scale*	0,450	MATERIALE *Material*	VARI
DISEGNATO: *Design:*	Bertoli	16/12/2020		UNITA' *Unit*	mm	SERIE *Range*	RED
	DESCRIZIONE - *Description:*						
	Misc. lavello laterale doccetta estraibile 2 getti c/basetta ottone c/leva Blu (*One-hole sink mixer with swivelling spout with pull out hand-shower*						
	FOGLIO - *Sheet:*		Tecnico	CODICE - *Part Number:*		**RED285CR**	
				PROGETTO - *Project:*			

La Rubinetteria PAFFONI si riserva a termini di legge la proprietà del presentedisegno con divieto di riprodurlo o comunicarlo a terzi senza autorizzazione - *Rubinetteria Paffoni reserves the ownership of this drawing by law with the prohibition of reproducing it or communicating it to third parties without authorization*