P *Item*	CODICE *Code*	DESCRIZIONE *Designation*
1	ZA91103R	Cartuccia Ø35mm con distributore
2	ZGHI003	Ghiera fermacartuccia
3	ZCAP010..	Cappuccio sottoleva in ABS
4	ZLEV143..	Leva completa RED
5	ZRAC004..	Raccordo 1/2" con OR
6	ZSED015..	Sede per gruppi a parete
7	ZCAL003..	Calotta 3/4" per miscelatore a parete
8	ZECC029..	Eccentrico con rosone 1/2"x3/4"
9	ZACC146	Valvolina antiritorno D.15 mod. normale Lungo
10	ZSUP001..	Supporto esterno normale con leva in ABS
11	ZFLO001..	Flex cm.150 c/conica D.AGGRAFFATURA
12	ZDOC081..	Doccia monogetto TRIESTE BIS in sacchetto

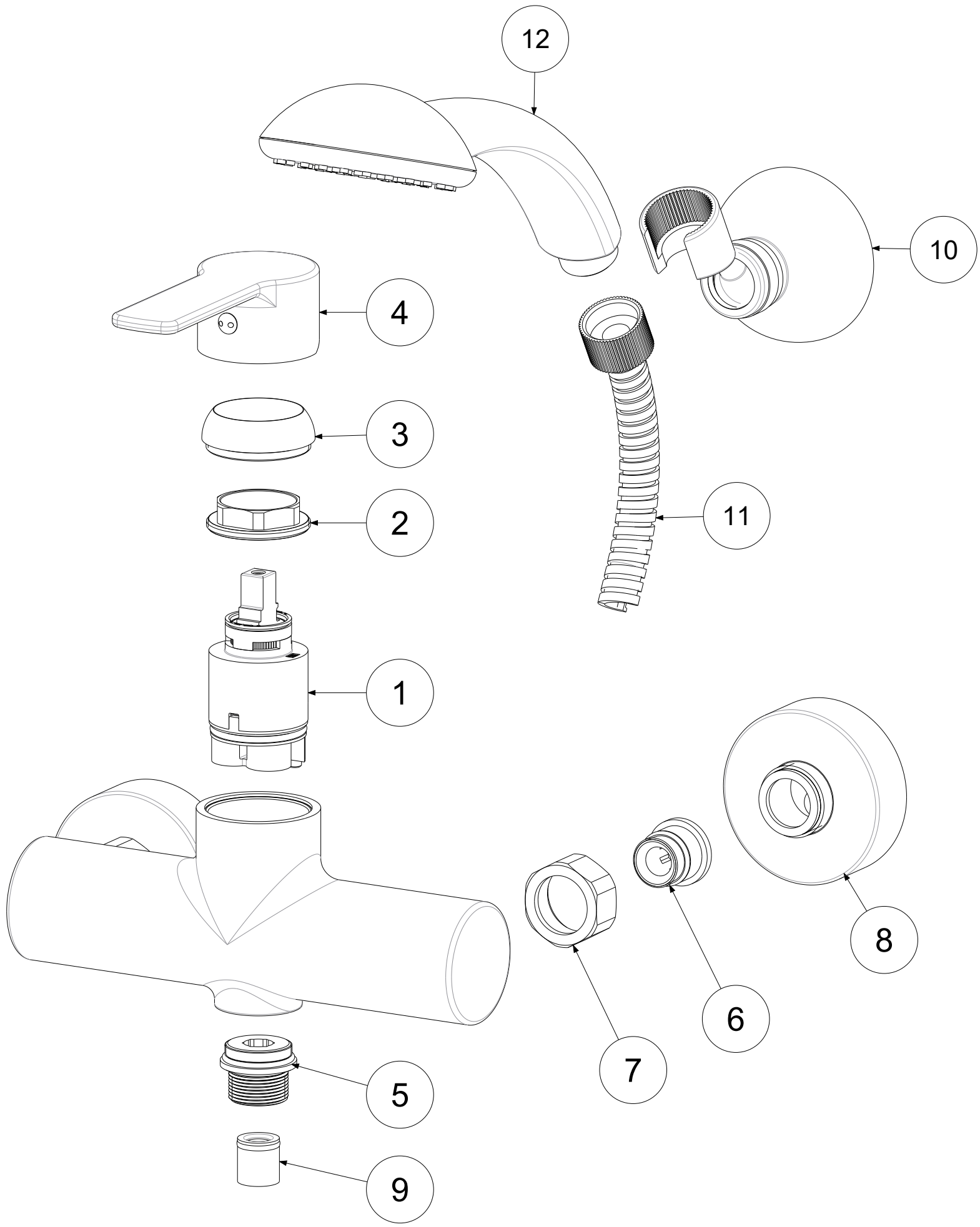

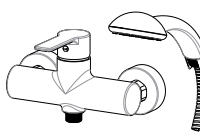

APPROVATO: *Approved:*			A3	SCALA *Scale*	0,600	MATERIALE *Material*	VARI
DISEGNATO: *Design:*	Bertoli			UNITA' *Unit*	mm	SERIE *Range*	RED

DESCRIZIONE - *Description:*

Misc. doccia esterno 1/2' duplex d.Trieste Bis sup.Ns.leva abs c/fx Zigrin. RED
Shower mixer with with duplex

FOGLIO - *Sheet:*	Ricambi	CODICE - *Part Number:*	**RED168DCR**

La Rubinetteria PAFFONI si riserva a termini di legge la proprietà del presentedisegno con divieto di riprodurlo o comunicarlo a terzi senza autorizzazione - *Rubinetteria Paffoni reserves the ownership of this drawing by law with the prohibition of reproducing it or communicating it to third parties without authorization*