P *Item*	CODICE *Code*	DESCRIZIONE *Designation*
1	ZA91103R	Cartuccia Ø35mm con distributore
2	ZGHI003	Ghiera fermacartuccia
3	ZCAP010..	Cappuccio sottoleva in ABS
4	ZLEV143..	Leva completa RED
5	ZAER006..	Snodo con aeratore
6	ZAER002..	Aeratore 24x1
7	ZBAS038..	Basetta con o-ring
8	ZFIS043	Set fissaggio
9	ZFLX101..	Set flex inox SOFT PX DVGW M.10x1 F.3/8 cm.45 (2 pz)
10	ZAST046..	Asta pomolo snodino Ø4mm piegata
11	ZSCA002..	Scarico 1'1/4 modello NEW (ZM) c/tappo host.

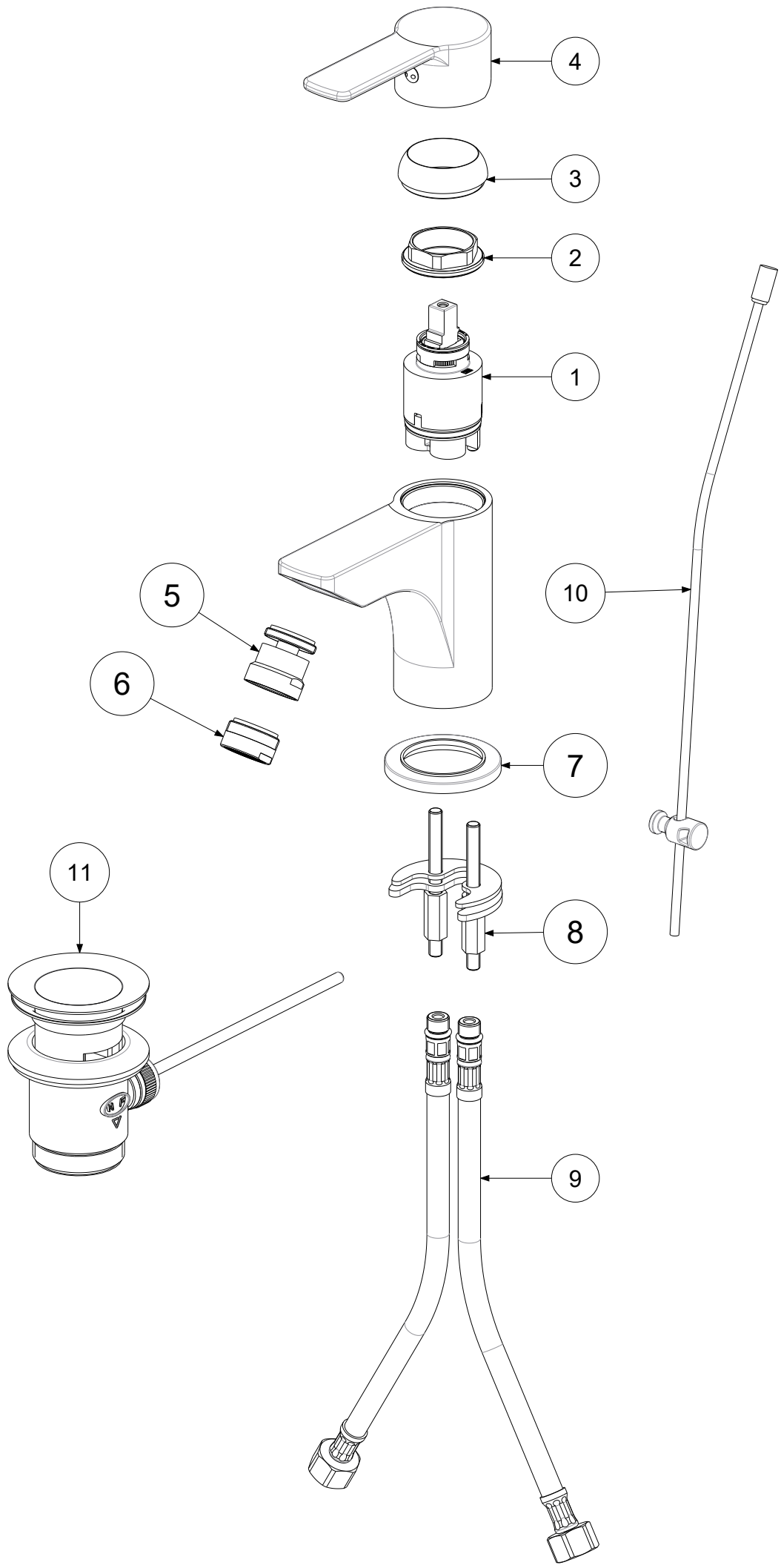

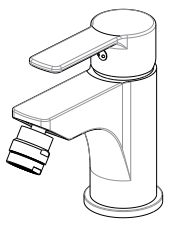

APPROVATO: *Approved:*			A3	SCALA *Scale*	0,400	MATERIALE *Material*	VARI
DISEGNATO: *Design:*	Bertoli	26/05/2020		UNITA' *Unit*	mm	SERIE *Range*	RED

DESCRIZIONE - *Description:*

Miscelatore bidet S/A 1'1/4 RED
Bidet mixer with 1"1/4G pop up waste

FOGLIO - *Sheet:*	Ricambi	CODICE - *Part Number:*	**RED135CR**

La Rubinetteria PAFFONI si riserva a termini di legge la proprietà del presentedisegno con divieto di riprodurlo o comunicarlo a terzi senza autorizzazione - *Rubinetteria Paffoni reserves the ownership of this drawing by law with the prohibition of reproducing it or communicating it to third parties without authorization*